Мебельный навес, регулируемый, комплект 2 шт., без планки (код 101407)

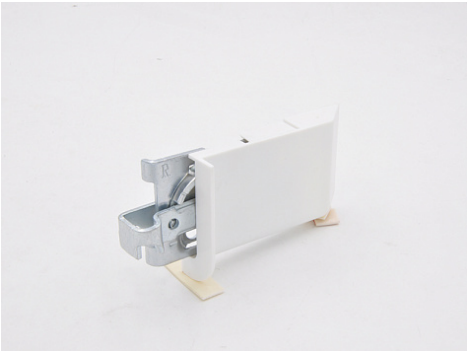

Модификации:	**Навес Strong**
Параметры модификаций:	**Крепление, Производитель**
Производитель:	**Китай**
Максимальная нагрузка, кг:	**65**
Тип:	**Навес**
Крепление:	**комплект**
Тип монтажа:	**накладной**
Назначение:	**для полок**
Количество в упаковке:	**100 шт**

Код:
101136

Склад

Ваша цена: Розница

166.00 руб./шт

Дополнительные изображения:

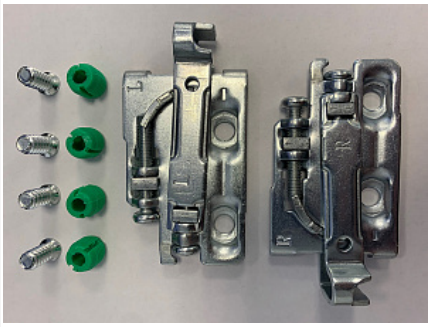

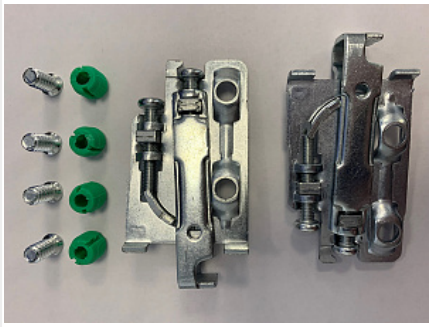

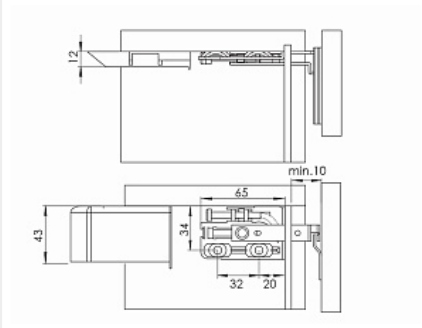

Для сборки вам обязательно понадобится:

Навесы

Нагрузка 65 кг/шт

Описание

Обязательные комплектующие

Код		Название	Цена за единицу
122326		Планка крепежная оцинкованная Strong, 110мм	35.00 руб.
101407		Планка крепежная для навеса (код 101136), оцинкованная	15.13 руб.

Аналоги

Код		Название	Цена за единицу
122327		Навес SCARPI-4 левый, для подвесных полок регулируемый, сталь, крепление еврошурупом, нагрузка 65 кг, 290.27.941 HAFELE	143.20 руб.
122328		Навес SCARPI-4 правый, для подвесных полок регулируемый, сталь, крепление еврошурупом, нагрузка 65 кг, 290.27.940 HAFELE	143.20 руб.
122316		Навес Strong левый, для подвесных полок регулируемый, сталь, крепление еврошурупом, нагрузка 75 кг	79.00 руб.
122317		Навес Strong правый, для подвесных полок регулируемый, сталь, крепление еврошурупом, нагрузка 75 кг	79.00 руб.