Сушилка выкатная в модуль 600 мм на напр. с доводчиком, MIRA, хром, KRS06/1/3/600, хром, (A)Boyard

Количество в упаковке: **1 комп.**

Код: 190217 Артикул: KRS06/1/3/600

Новинка

Ваша цена: Розница

9 527.61 руб./комп.

Дополнительные изображения:

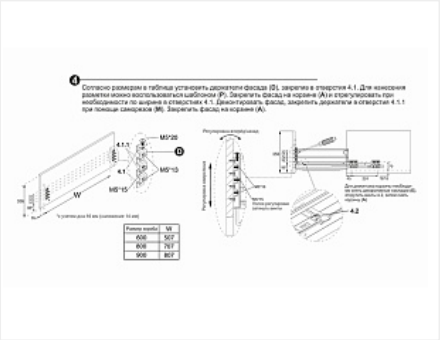

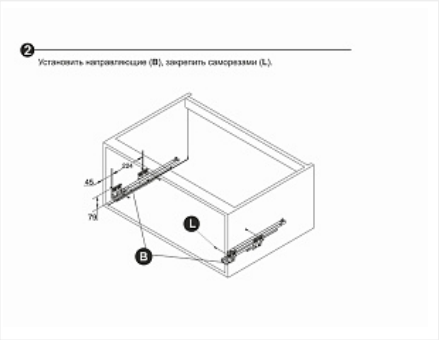

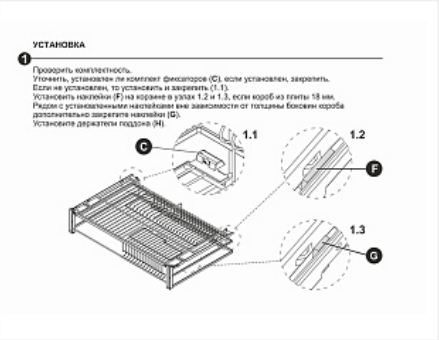

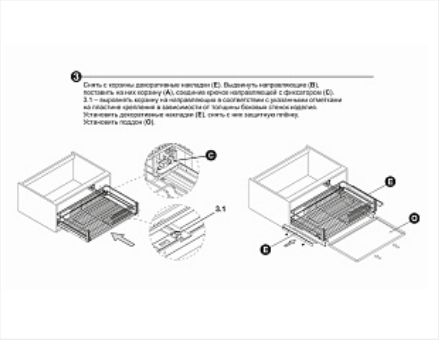

Описание

MIRA KRS06 — выдвижная корзина-сушка в эксклюзивном дизайне с плоским прутком предназначена для хранения разноплановой посуды в нижней базе мебельного гарнитура.

Эргономичная конструкция сетки сушки из пяти зон позволит вместить посуду разных размеров: тарелки диаметром 24 см, глубокие тарелки, средние тарелки диаметром до 20 см, блюдца небольшого диаметра, кружки. Зона для хранения кружек также позволит размещать посуду стопкой или габаритную посуду.
KRS06 надёжно устанавливается в корпус с толщиной плиты как 16 мм, так и 18 мм. Процесс монтажа прост и удобен: в зависимости от толщины плиты корпуса, выбрать на крепёжной пластине значение 16 или 18, далее закрепить винтами.

Для бесшумной работы изделия предусмотрены специальные демпфирующие вставки, прикрепить которые можно в места контакта корзины с выступами направляющих. Качественное гальваническое покрытие обладает повышенной прочностью и антикоррозийными свойствами.
Матовый графитовый цвет хорошо сочетается с кухнями тёмных оттенков и в тоже время может создать противоположность светлым фасадам.
Модель предложена в трёх вариантах ширины — 600, 800 и 900 мм.

В комплект входит:
- сушка со съёмным поддоном для сбора капель из плотного и экологичного пластика
- весь необходимый крепёж
- инструкция и разметочный шаблон для быстрого и лёгкого монтажа