Адаптер для креплений ФриФолд/ФриЛайт к створкам с алюминиевой рамкой 20 мм (комп. 2 шт.), Art. 2718510006, Kessebohmer

Производитель:	**Kessebohmer**
Тип открывания:	**Складной**
Серия:	**Free fold (складные), Free Flap H1.5/Лайт (поворотные)**
Количество в упаковке:	**10 комп.**

Код: 127442 Артикул: 2718510006

Под заказ

Ваша цена: Розница

480.00 руб./комп.

Дополнительные изображения:

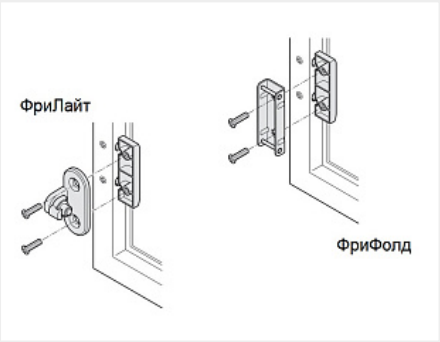

Описание

Предназначен для установки фасадов из узкой алюминиевой рамки 20 мм на механизмы ФриФолд и ФриЛайт.

Аналоги

Код		Название	Цена за единицу
118415		Адаптер для креплений Free Fold/Free flap H1.5 к створкам с алюминиевой рамкой 20 мм (комп. 2 шт.) Art. 372.37.044, Hafele	810.61 руб.