# Скрытые направляющие для ящиков частичного выдвижения 350мм с доводчиком, B-Slide DB7772Zn/350, Boyard

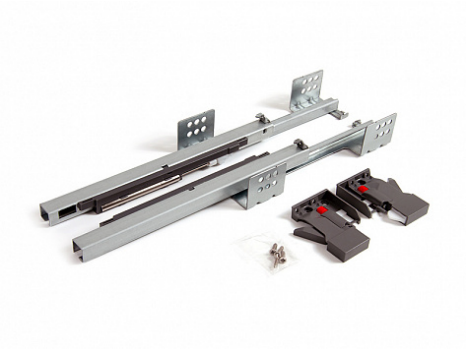

| | |
|---|---|
| Модификации: | **Комплект скрытых направляющих Boyard** |
| Параметры модификаций: | **Длина, мм, Тип направляющих, Тип выдвижения** |
| Серия направляющих: | **B-Slide** |
| Производитель: | **Boyard** |
| Максимальная нагрузка, кг: | **17.5** |
| Тип направляющих: | **С доводчиком** |
| Тип: | **Комплект направляющих** |
| Тип выдвижения: | **частичное** |
| Плавное закрывание: | **да** |
| Длина, мм: | **350** |
| Количество в упаковке: | **15 комп.** |

Код: 196040 Артикул: DB7772Zn/350

**Склад**

Ваша цена: Розница

689.89 руб./комп.

Дополнительные изображения:

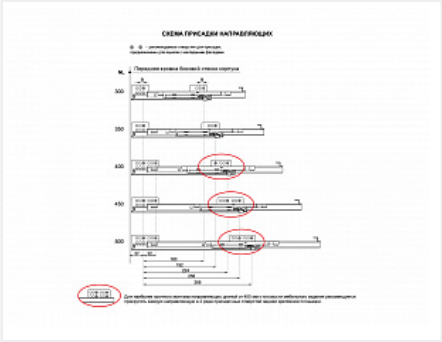

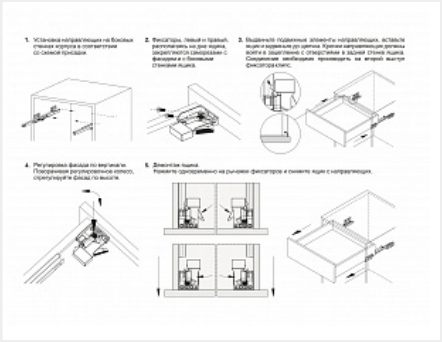

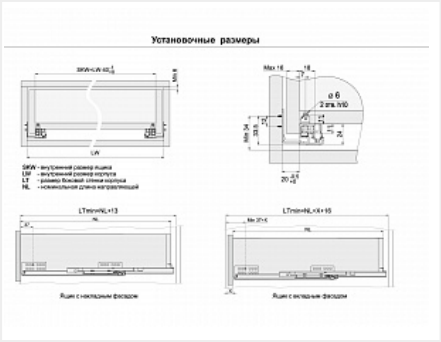

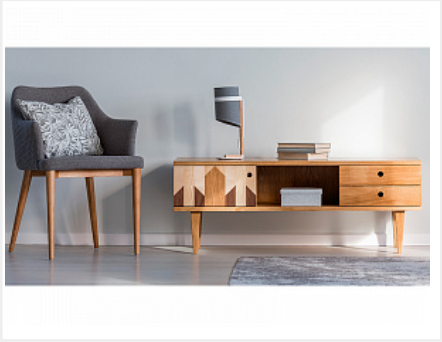

## Описание

DB7772 — направляющие B-Slide скрытого монтажа с доводчиком частичного выдвижения с надвижным способом установки при помощи клипс. Преимуществом модели является минимальное усилие на открывание

мебельного ящика — всего около 26 N. Облегчённое выдвижение сделано для максимальной интеграции с гарнитурами малых форм с небольшой глубиной выдвижных ящиков.

Модель надежна и долговечна — она обладает оптимальной грузоподъемностью до 25 кг (зависит от монтажной длины).

Гарантированное количество циклов открывания/закрывания: 40 000

Движение составных частей в DB7772 происходит за счёт сепараторов с нейлоновыми роликами внутри, что делает ход направляющих более бесшумным и плавным, в сравнении с другими моделями на рынке, оснащенными стальными шариками.

Направляющие скрытого монтажа на клипсе идеально подойдут для мебели малых форм. DB7772 рекомендованы для прихожих, гостиных, спален и другой компактной мебели с небольшой глубиной выдвижных ящиков.

Внимание, важная информация!
Для наиболее прочного монтажа направляющих длиной от 400 мм к плоскости мебельного изделия рекомендуется прикрутить каждую направляющую в 2 ряда присадочных отверстий задней крепёжной площадки.

## Сопутствующие товары

| Код | | Название | Цена за единицу |
|---|---|---|---|
| 190373 | | Комплект фиксаторов для надвижного монтажа направляющих неполного выдвижения B-Slide DBH03/GR, Boyard | 362.95 руб. |

## Аналоги

| Код | | Название | Цена за единицу |
|---|---|---|---|
| 193102 | | Скрытые направляющие для ящиков полного выдвижения 350мм с доводчиком, B-Slide DB8881Zn/350, Boyard | 961.50 руб. |