DS10 Ручка-профиль асимметричная SLIM трапеция, серебро 2700, Dorwell

Форма ручки:	**Узкая трапеция**
Толщина анодировки, мкм:	**15**
Бренд:	**Dorwell**
Коллекция:	**Стандарт**
Серия:	**Алюминиевая система узкая**
Тип:	**Для раздвижных дверей, Для распашных дверей**
Цвет:	**серебряный**
Длина, мм:	**2700**
Покрытие:	**анодирование**
Количество в упаковке:	**10 шт**

Код:
127766

Склад

Ваша цена: Розница

769.78 руб./шт

Дополнительные изображения:

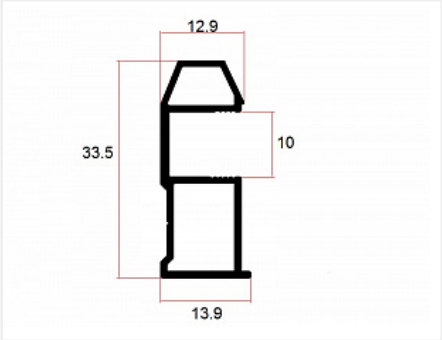

Для сборки вам обязательно понадобится:

Буферная лента и уплотнители

Система для шкафов-купе алюминиевая

С одного из концов профиля на расстоянии 50мм +/- 10% находится контактное пятно!

Обязательные комплектующие

Код	Название	Цена за единицу
122005	Буферная лента (шлегель) 7х6мм с клеем, серая (моноколор) 4Р	21.03 руб.

		(6x250)	
102548		DS10 Направляющая нижняя серебро 3000 мм полукруглая, Dorwell	811.84 руб.
102549		DS10 Направляющая нижняя серебро 6000 мм полукруглая, Dorwell	1 623.67 руб.
105184		Комплект роликов для узкой алюминиевой системы Slim (верх серый), премиум	343.36 руб.
127501		DS10 Направляющая нижняя серебро 6000 мм, Dorwell	1 812.28 руб.
127498		DS10 Направляющая верхняя серебро 3000 мм, Dorwell	1 798.79 руб.
127500		DS10 Направляющая нижняя серебро 3000 мм, Dorwell	906.14 руб.
127499		DS10 Направляющая верхняя серебро 6000 мм, Dorwell	3 597.57 руб.
100831		Буферная лента (шлегель) 7x6мм с клеем, серебристая (моноколор) 4P (4x275)	30.64 руб.
110987		Стопор нижнего ролика, сталь	11.49 руб.
101135		Комплект роликов для узкой алюминиевой системы Slim, премиум	255.18 руб.
103578		Буферная лента (шлегель) 6,7x12мм с клеем, серая 3P (4x250)	31.11 руб.
127760		DS10 Профиль горизонтальный верхний SLIM, серебро 3000, Dorwell	912.93 руб.
127761		DS10 Профиль горизонтальный верхний SLIM, серебро 6000, Dorwell	1 825.86 руб.
127763		DS10 Профиль горизонтальный нижний SLIM, серебро 6000,	3 047.07 руб.

		Dorwell	
102554		DS10 Направляющая верхняя одинарная серебро 6000 мм, Dorwell	3 219.32 руб.
127762		DS10 Профиль горизонтальный нижний SLIM, серебро 3000, Dorwell	1 523.54 руб.
102553		DS10 Направляющая верхняя одинарная серебро 3000 мм, Dorwell	1 609.66 руб.
102556		DS10 Направляющая нижняя одинарная серебро 6000 мм, Dorwell	932.50 руб.
102555		DS10 Направляющая нижняя одинарная серебро 3000 мм, Dorwell	466.25 руб.
107730		Комплект роликов для узкой алюминиевой системы Slim, премиум 09-127A/1.4/1.4	255.18 руб.

Сопутствующие товары

Код	Название	Цена за единицу
101517	Доводчик для дверей-купе 15-30 кг. комплект (прав и левый) OPK-60470	1 494.60 руб.
110985	Уплотнитель для алюминиевой системы 4мм, прозрачный КП-01/4 мм НП	38.69 руб.
127764	DS10 Профиль горизонтальный средний под шуруп SLIM, серебро 3000, Dorwell	1 151.89 руб.
112601	Петли для распашной алюминиевой системы (комплект на одну дверь)	150.22 руб.
127765	DS10 Профиль горизонтальный средний под шуруп SLIM, серебро 6000, Dorwell	2 303.78 руб.
101139	Уплотнитель SLIM для среднего профиля, наполнение 4 мм	25.22 руб.

114038		Уплотнитель для алюминиевой системы аналог R+ 4мм, прозрачный	35.50 руб.
111729		Уплотнитель для алюминиевой системы 8мм КП-01/8 мм НП	22.59 руб.