Бутылочница 200 мм, на направляющих с доводчиком, Bellissimo, KR08/1/3/200/L/GRPH, графит, левая, Boyard

Производитель:	**Boyard**
Плавное закрывание:	**да**
Тип выдвижения:	**полное**
Тип:	**Бутылочницы**
Тип монтажа:	**левое боковое крепление**
Цвет:	**графит**
Тип направляющих:	**Скрытого монтажа**
Модификации:	**Бутылочница Bellissimo**
Параметры модификаций:	**Тип открывания/закрывания, Тип монтажа, Ширина фасада, мм, Цвет**
Крепление фасада:	**да**
Тип открывания/закрывания:	**С доводчиком**
Ширина фасада, мм:	**200**

Код:
SET2581

Склад

Ваша цена: Розница

4 365.80 руб./шт

Дополнительные изображения:

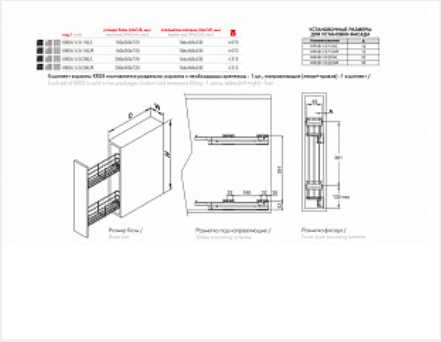

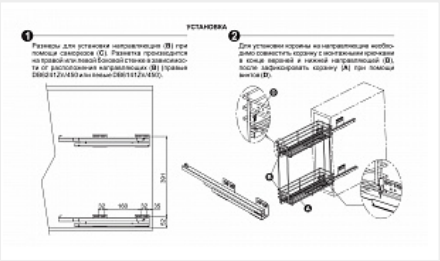

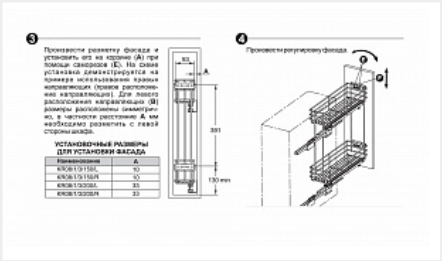

Состав комплекта

Код	Название	Цена за единицу	Количество

195521		Комплект направляющих с доводчиком для бутылочниц KR25/L и для KR08/L - BELLA и Bellissimo, DB6141Zn/450, (A)Boyard	975.13 руб.	1 шт
195939		Бутылочница KR08/GRPH, 200 мм, без направляющих Bellissimo KR07/1/0/200/GRPH, графит, (A)Boyard	3 390.67 руб.	1 шт