Бутылочница KR08, 150 мм без направляющих Bellissimo KR07/1/0/150, хром, (A)Boyard

Модификации:	**Бутылочница BELLISSIMO без напр**
Параметры модификаций:	**Ширина фасада, мм, Цвет**
Ширина фасада, мм:	**150**
Производитель:	**Boyard**
Тип направляющих:	**Скрытого монтажа**
Тип:	**Комплектующие выдвижных механизмов**
Цвет:	**хром**
Тип монтажа:	**левое боковое крепление, правое боковое крепление**
Крепление фасада:	**да**
Тип открывания/закрывания:	**Опционально**
Количество в упаковке:	**4 комп.**

Код: 195758 Артикул: KR07/1/0/150

Склад

Ваша цена: Розница

2 733.01 руб./комп.

Дополнительные изображения:

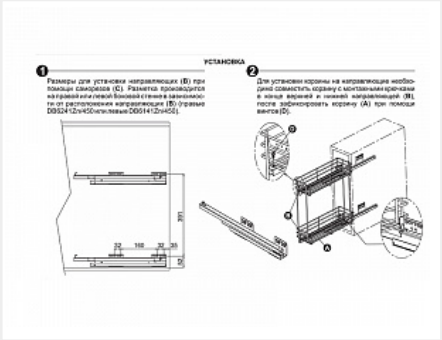

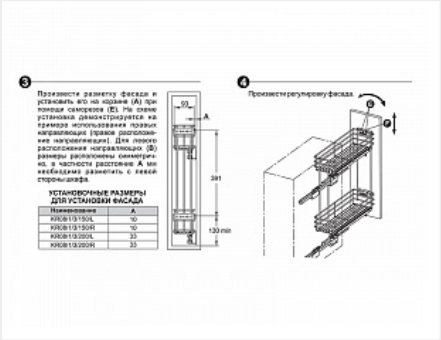

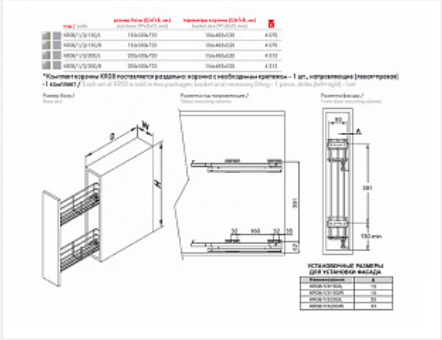

Для сборки вам обязательно понадобится:

Выдвижные механизмы для кухни

направляющие приобретаются отдельно

Описание

Инструкция по установке

Обязательные комплектующие

Код		Название	Цена за единицу
190349		Комплект направляющих Push to Open для бутылочниц KR25/L и для KR08/L Bellissimo, DB6145Zn/450, (A)Boyard	1 566.46 руб.
195593		Комплект направляющих с доводчиком для бутылочниц KR25/R и для KR08/R Bellissimo, DB6241Zn/450, (A)Boyard	975.13 руб.
195521		Комплект направляющих с доводчиком для бутылочниц KR25/L и для KR08/L Bellissimo, DB6141Zn/450, (A)Boyard	975.13 руб.