Сушилка для посуды в модуль 800 мм, из плоского прутка в нанопокрытии, графит, PANDORA SU07/800, Boyard

Модификации:	**Сушилка Pandora**
Параметры модификаций:	**Ширина модуля, мм**
Производитель:	**Boyard**
Тип:	**В верхнюю базу**
Материал:	**сталь**
Цвет:	**графит**
Ширина модуля, мм:	**800**
Количество в упаковке:	**1 комп.**

Код: 195451 Артикул: SU07/800

Склад

Ваша цена: Розница

15 647.49 руб./комп.

Дополнительные изображения:

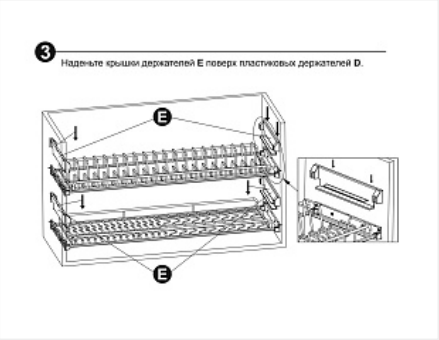

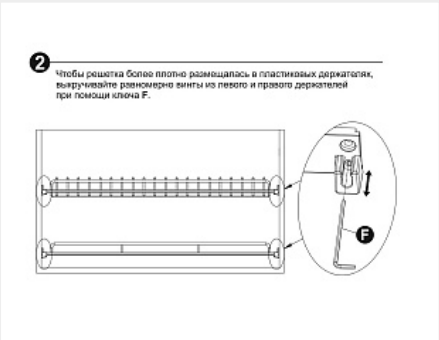

Описание

PANDORA SU07 — сушка для посуды в верхнюю базу в современном дизайне ESTETICA

Нанопокрытие графитового цвета обеспечивает повышенную износостойкость, ударопрочность и устойчивость к коррозии.
Свойства нанопокрытия проверены испытаниями: сушка SU07 легко выдерживает более 180 часов в соляном тумане без проявления дефектов.
В комплекте с сушилкой 2 поддона из плотного пластика графитового цвета.
Выверенный узор решёток позволяет размещать тарелки популярного формата, а утолщённые прутки способствуют лучшему удерживанию посуды.
Модель предусматривает лёгкую регулировку и надёжную фиксацию положения решёток с помощью специального ключа, который идёт в комплекте.
Весь крепёж закрыт крышками держателей и надёжно защищен от влаги.
Сушилка представлена в размерах: 600, 700, 800 и 900 мм

Важная информация!
При возникновении необходимости установки сушки SU07 PANDORA в мебельный короб глубиной внутреннего пространства 275-320 мм необходимо сдвинуть сушку в переднюю часть короба на 29 мм, относительно схемы установки, пересчитав присадочные размеры, для установки пластиковых держателей верхнего и нижнего уровня.

Следует понимать, что внутренний отступ на схеме установки сделан с учётом того, чтобы в сушке можно было свободно размещать тарелки диаметром до 30 см. В случае, если сушка будет установлена вплотную к передней кромке стенок короба, максимальный возможный диаметр тарелок сократится.

Инструкция по установке