Крючок металлический HORNY K305.05BSN.6, сатин, Boyard

Модификации:	**крючок HORNY**
Параметры модификаций:	**Цвет**
Тип крючка:	**Крючок трехрожковый**
Производитель:	**Boyard**
Цвет:	**сатин**
Количество в упаковке:	**12 шт**

Код: 195815 Артикул: K305.05BSN.6

Акция

Ваша цена: Розница

715.34 руб./шт

Дополнительные изображения:

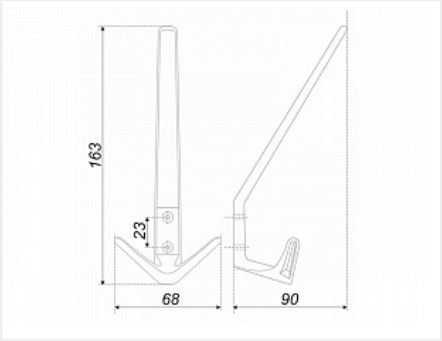

Описание

Мебельный крючок HORNY K305.05BSN.6 выполнен в традициях скандинавского стиля. Визуально лёгкий, простой, прямолинейный дизайн модели органично впишется в просторные и светлые интерьеры, ненасыщенные сочными оттенками. Для скандинавской эстетики характерно открытое хранение вещей, что делает крючки просто незаменимыми. HORNY будет хорошо смотреться на кухне, в ванной, прихожей, спальной, а также в офисных помещениях.