Стяжка-полкодержатель RAFIX Tab 20, простой монтаж, пластик, белый алюминий, Art. 263.09.230, HAFELE

Модификации:	**Полкодержатель Flipper**
Параметры модификаций:	**Цвет, Производитель, Тип корпуса**
Материал полки:	**Дерево**
Крепление полки:	**С фиксацией**
Толщина полки, мм:	**от 16**
Производитель:	**Hafele**
Материал:	**пластик**
Цвет:	**белый алюминий**
Диаметр присадки, мм:	**20**
Кратность отгрузки, шт:	**1**
Количество в упаковке:	**1000 шт**

Код: 122563 Артикул: 263.09.230

Под заказ

Ваша цена: Розница

15.55 руб./шт

Дополнительные изображения:

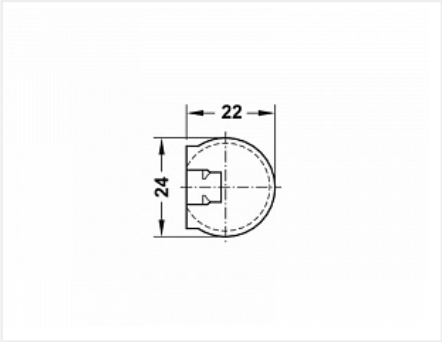

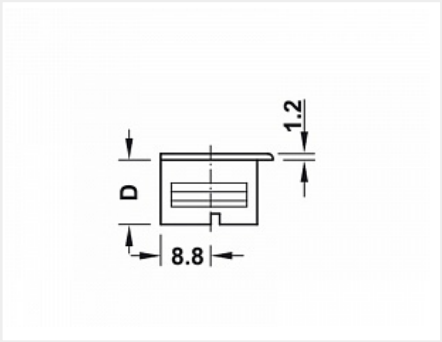

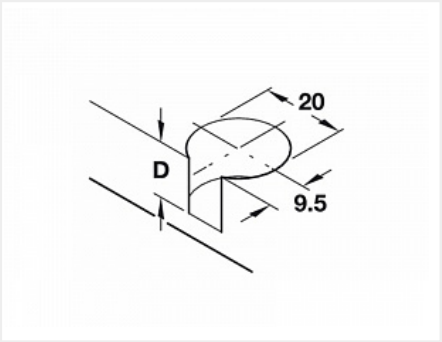

Для сборки вам обязательно понадобится:

Крепеж разный

Обязательные комплектующие

Код		Название	Цена за единицу
121755		Шток двойной. Разборный для стяжек-полкодержателей (2 части), Art. 263.24.041, HAFELE	71.78 руб.
120286		Шток ввинчиваемый "Rafix Standard" 5/11мм, Сталь без покрытия	18.00 руб.

		Art. 263.20.141, HAFELE	
120287		Шток ввинчиваемый "Rafix Standard" 5/7,5мм, Сталь без покрытия Art. 263.20.131, HAFELE	8.93 руб.

Сопутствующие товары

Код		Название	Цена за единицу
102763		Сверло Форстнера Мастер 3D, 20x70 правое	1 654.80 руб.

Аналоги

Код		Название	Цена за единицу
105435		Полкодержатель Permo SI20, серый	5.35 руб.
125940		Полкодержатель для деревянных полок, серый	1.84 руб.
116798		Стяжка-полкодержатель VB 135, серая Art. 9022077, Hettich	9.85 руб.