TopLine L Комплект для шкафа 3 дв. толщиной до 18-30мм и весом до 50кг. , к-т профилей длиной 2300, демпферы на закр. и откр.

Серия:	**TopLine L**
Плавное закрывание:	**да**
Наложение:	**накладная**
Толщина двери, мм:	**18-30**
Высота фасада, мм:	**до 2600**
Вес двери, кг:	**до 50**
Количество дверей:	**3**
Плавное открывание:	**да**
Модификации:	**TopLine L**
Протестировано на количество циклов откр/закр:	**40000**

Код:
SET2191

Склад

Ваша цена: Розница

56 422.67 руб./шт

Дополнительные изображения:

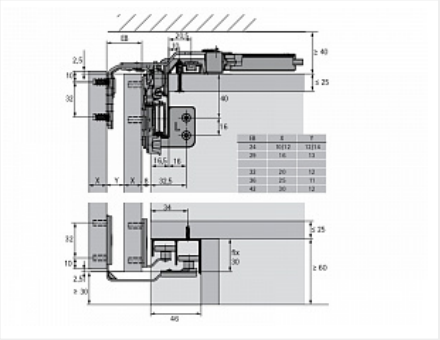

Состав комплекта

Код		Название	Цена за единицу	Количество
125842		Ком-кт фурн. TopLine L для 3 дв. 18-30мм (max 50кг.) Art. 9242713, Hettich	13 368.57 руб.	1 шт
125853		Комплект профилей TopLine L STB11 /L2300 Art. 9277164, Hettich	9 673.96 руб.	1 шт
125846		Комплект демпферов Silent System на закрывание для TopLine L 3 двери до 50кг Art. 9242240, Hettich	11 304.49 руб.	1 шт
117044		Стяжка-выпрямитель для фасадов до 2600 мм/16-22 мм Art. 45198/9189775, Hettich	2 542.16 руб.	6 шт

125850		Комплект демпферов Silent System на открывание для TopLine L 3/4 двери до 50кг Art. 9242228, Hettich	6 822.69 руб.	1 шт