Комплект направляющих Actro YOU для AvanTech YOU и деревянных ящиков, NL270,EB21,40кг, полн. выдв.,Silent System Art. 9256999, Hettich

Модификации:	**Комплект скрытых направляющих YOU**
Параметры модификаций:	**Номинальная длина, мм, Длина, мм, Максимальная нагрузка, кг, Тип направляющих, Серия направляющих**
Серия направляющих:	**Actro YOU**
Производитель:	**Hettich**
Серия:	**AvanTech YOU**
Максимальная нагрузка, кг:	**40**
Тип направляющих:	**С доводчиком**
Тип:	**Комплект направляющих**
Номинальная длина, мм:	**270**
Тип выдвижения:	**полное**
Плавное закрывание:	**да**
Длина, мм:	**270**
Количество в упаковке:	**1 комп.**

Код: 194563 Артикул: 9256999

Распродажа

Ваша цена: Розница

3 116.35 руб./комп.

Дополнительные изображения:

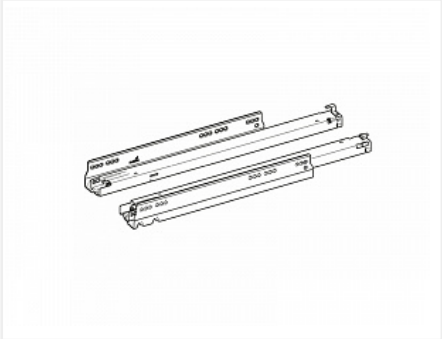

Для сборки вам обязательно понадобится:

Направляющие скрытого монтажа

2 адаптера для монтажа штанги-синхронизатора входят в состав комплекта механизма Push+Silent

Описание

Обязательные комплектующие

Код		Название	Цена за единицу
193986		Комплект фиксаторов Actro YOU для деревянных ящиков, Art. 9257265, Hettich	802.72 руб.

Сопутствующие товары

Код		Название	Цена за единицу
142039		Штанга для синхронизации направляющих Push to open Synchro, для Quadro V6 / Actro полного выдвижения, длина 2000мм, алюминий Art. 9236718 Hettich	1 000.99 руб.
194579		Комплект механизма Push+Silent для Actro YOU / 5D, нагрузка 20 кг, Art. 9257891, Hettich	3 665.11 руб.
194580		Комплект механизма Push+Silent для Actro YOU / 5D, нагрузка 40 кг, Art. 9257892, Hettich	3 665.11 руб.
194733		Фиксатор Actro YOU/5D для деревянных ящиков, правый, Art. 9257264, Hettich	401.37 руб.
194732		Фиксатор Actro YOU для деревянных ящиков, левый, Art. 9257263, Hettich	401.37 руб.

Аналоги

Код		Название	Цена за единицу
190404		Комплект направляющих Actro YOU для AvanTech YOU и деревянных ящиков, NL270,EB21,40кг, полн. выдв.,Silent System Art. 9318186, Hettich	3 272.18 руб.