# Комплект направляющих Actro YOU для AvanTech YOU и деревянных ящиков, NL500,EB21,40кг, полн. выдв.,Silent System Art. 9257008, Hettich

| | |
|---|---|
| Модификации: | **Комплект скрытых направляющих YOU** |
| Параметры модификаций: | **Номинальная длина, мм, Длина, мм, Тип направляющих, Серия направляющих, Максимальная нагрузка, кг** |
| Серия направляющих: | **Actro YOU** |
| Производитель: | **Hettich** |
| Серия: | **AvanTech YOU** |
| Максимальная нагрузка, кг: | **40** |
| Тип направляющих: | **С доводчиком** |
| Тип: | **Комплект направляющих** |
| Номинальная длина, мм: | **500** |
| Тип выдвижения: | **полное** |
| Плавное закрывание: | **да** |
| Длина, мм: | **500** |
| Количество в упаковке: | **1 комп.** |

Код: 194568 Артикул: 9257008

**Под заказ**

Ваша цена: Розница

3 380.77 руб./комп.

Дополнительные изображения:

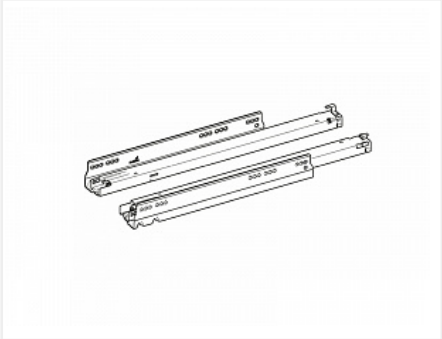

Для сборки вам обязательно понадобится:

Направляющие скрытого монтажа

2 адаптера для монтажа штанги-синхронизатора входят в состав комплекта механизма Push+Silent

## Описание

## Обязательные комплектующие

| Код | | Название | Цена за единицу |
|---|---|---|---|
| 194733 | | Фиксатор Actro YOU/5D для деревянных ящиков, правый, Art. 9257264, Hettich | 401.37 руб. |
| 194732 | | Фиксатор Actro YOU для деревянных ящиков, левый, Art. 9257263, Hettich | 401.37 руб. |
| 193986 | | Комплект фиксаторов Actro YOU для деревянных ящиков, Art. 9257265, Hettich | 802.72 руб. |

## Сопутствующие товары

| Код | | Название | Цена за единицу |
|---|---|---|---|
| 142039 | | Штанга для синхронизации направляющих Push to open Synchro, для Quadro V6 / Actro полного выдвижения, длина 2000мм, алюминий Art. 9236718 Hettich | 1 000.99 руб. |
| 194579 | | Комплект механизма Push+Silent для Actro YOU / 5D, нагрузка 20 кг, Art. 9257891, Hettich | 3 665.11 руб. |
| 194580 | | Комплект механизма Push+Silent для Actro YOU / 5D, нагрузка 40 кг, Art. 9257892, Hettich | 3 665.11 руб. |

## Аналоги

| Код | | Название | Цена за единицу |
|---|---|---|---|
| 190409 | | Комплект направляющих Actro YOU для AvanTech YOU и деревянных ящиков, NL500,EB21,40кг, полн. выдв.,Silent System Art. 9318192, Hettich | 3 380.77 руб. |