Комплект ящика AvanTech YOU, H101, NL550, серебристый, Art. 9255250, Hettich

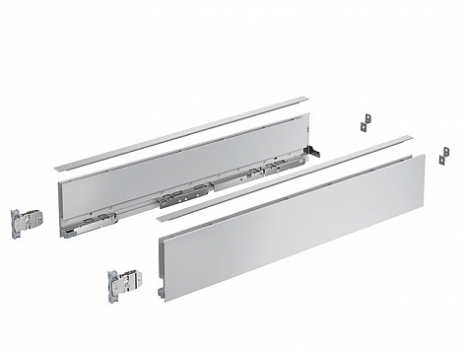

Модификации:	**AvanTech YOU без направляющих**
Параметры модификаций:	**Номинальная длина, мм, Высота, мм, Цвет**
Производитель:	**Hettich**
Серия:	**AvanTech YOU**
Модель ящика:	**стандартный**
Тип:	**Комплект ящика (в коробке)**
Номинальная длина, мм:	**550**
Цвет:	**серебристый**
Высота, мм:	**101**
Длина, мм:	**550**
Количество в упаковке:	**1 комп.**

Код: 194441 Артикул: 9255250

Под заказ

Ваша цена: Розница

3 816.42 руб./комп.

Дополнительные изображения:

Для сборки вам обязательно понадобится:

Направляющие скрытого монтажа

Описание

Обязательные комплектующие

Код	Название	Цена за единицу
194591	Комплект направляющих Quadro YOU для AvanTech YOU и деревянных ящиков, NL550,EB21,30кг, полн. выдв.,Silent System Art. 9256894, Hettich	3 752.41 руб.

194573		Комплект направляющих Actro YOU для AvanTech YOU и деревянных ящиков, NL550,EB21,70кг, полн. выдв.,Silent System Art. 9318217, Hettich	4 388.56 руб.

Сопутствующие товары

Код		Название	Цена за единицу
125870		Стабилизатор задней стенки AvanTech YOU, пластик Art. 9257702, Hettich	96.38 руб.
194723		Накладка DESIGNCAPE для ящика AvanTech YOU, H101,L2000, под алюминий, Art. 9257643, Hettich	11 553.38 руб.
194727		Дизайн-профиль AvanTech YOU с возможностью индивидуализации дизайна, L2000, Art. 9255831, Hettich	390.00 руб.
194725		Накладка DESIGNCAPE для ящика AvanTech YOU, H101,L2000, под нержавеющую сталь, Art. 9257647, Hettich	16 428.88 руб.