Нажимной толкатель фасадов с магнитом, длинный ход 43мм, накладной, серый, 15N, AMF11/GR, BOYARD

Ход толкателя:	**длинный ход**
Тип монтажа:	**накладной**
Количество в упаковке:	**50 комп.**

Код: 122973 Артикул: AMF11/GR

Склад

Ваша цена: Розница

118.47 руб./комп.

Дополнительные изображения:

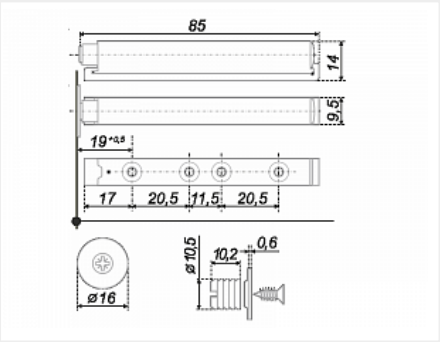

Описание

Для систем Push To Open
Рекомендуется для фасадов высотой до 900 мм
Усилие толкателя 15N
Ход толкателя 143-45 мм
Для подбора параметров фасада требуется пробная навеска
В комплект входит:
- толкатель
- крепление с шурупами
- ответная планка под шуруп с крепежем

Аналоги

Код		Название	Цена за единицу
112927		Нажимной толкатель фасадов с магнитом, длинный ход 40мм, накладной, серый, 21N	121.00 руб.
125767		Нажимной толкатель фасадов с магнитом, длинный ход 43мм,	118.47 руб.

накладной, белый, 15N, AMF11/W, BOYARD