ЛОФТ НД каркасная система, узловое соединение 2х-стороннее 2D с регулируемой опорой (№2), черный матовый

Модификации:	**Узловое соединение каркасной системы**
Параметры модификаций:	**Цвет, Вид узлового соединителя ЛОФТ НД**
Вид узлового соединителя ЛОФТ НД:	**2-х сторонний - 2D с регулируемой опорой**
Производитель:	**ЛОФТ НД**
Цвет:	**черный матовый**
Количество в упаковке:	**1 шт**

Код:
125527

Под заказ

Ваша цена: Розница

283.50 руб./шт

Дополнительные изображения:

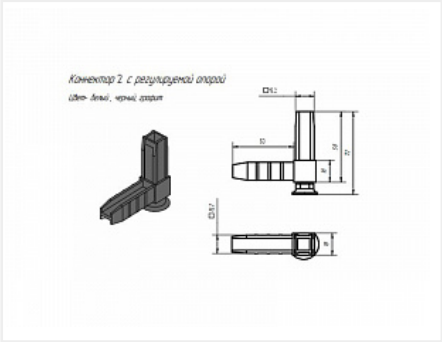

Описание

Альбом технических решений