Мойка кухонная Granula 5102, 510x520x200мм, ПЕСОК, искусственный камень, в комплекте

Комплектация:	**сифон, гарантийный талон**
Производитель:	**Granula**
Материал:	**кварц**
Модель:	**5102**
Цвет:	**песок**
Тип монтажа:	**врезной**
Ширина модуля, мм:	**500**
Количество чаш:	**1**
Форма:	**квадратная**
Количество в упаковке:	**1 шт**

Код: 104095
Артикул: 5102, ПЕСОК

Под заказ

Ваша цена: Розница

10 230.00 руб./шт

Дополнительные изображения:

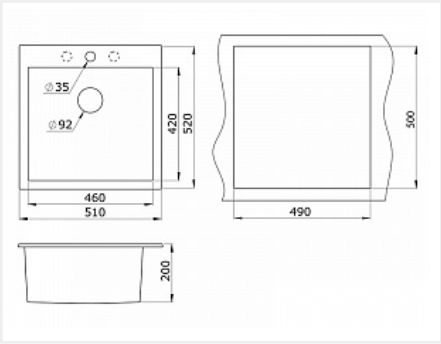

Цвет, может отличаться от заявленного на сайте

Описание

Комплектация: Сливная арматура, клапан 3 1/2 дюйма, сифон, крепеж (герметик), инструкция, гарантийный талон