CADRO каркасная система, Профильная заглушка под опору, компл. 2 шт.

Производитель:	**CADRO**
Количество в упаковке:	**1 комп.**

Код:
122373

Распродажа

Ваша цена: Розница

238.81 руб./комп.

Дополнительные изображения:

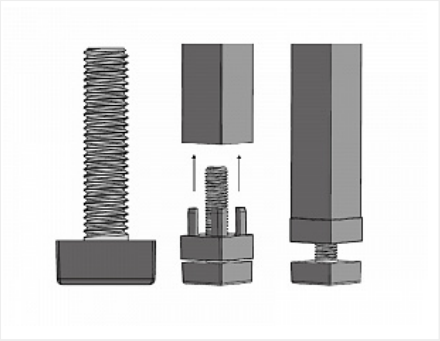

Описание

Инструкция по установке

Буклет

Сопутствующие товары

Код		Название	Цена за единицу
122378		CADRO каркасная система, Шариковый фиксатор 8мм	236.75 руб.