CADRO каркасная система, силиконовый демпфер, прозрачный

Производитель:	**CADRO**
Количество в упаковке:	**1 шт**

Код:
122377

Под заказ

Ваша цена: Розница

90.98 руб./шт

Дополнительные изображения:

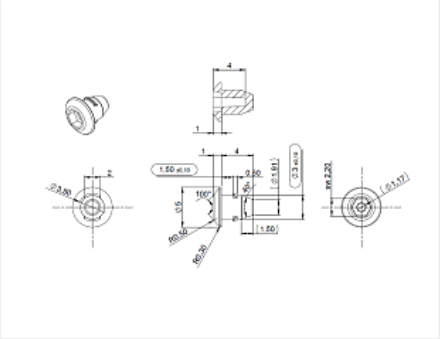

Описание

Инструкция по установке

Буклет

Сопутствующие товары

Код		Название	Цена за единицу
122378		CADRO каркасная система, Шариковый фиксатор 8мм	236.75 руб.