Скрытые направляющие для ящиков полного выдвижения 450мм с доводчиком, B-Slide DB8881Zn/450, Boyard

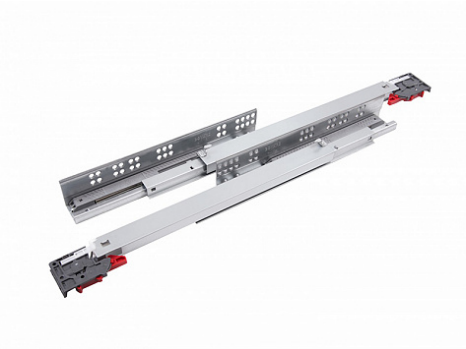

Модификации:	**Комплект скрытых направляющих Boyard**
Параметры модификаций:	**Длина, мм, Тип направляющих, Тип выдвижения**
Серия направляющих:	**B-Slide**
Производитель:	**Boyard**
Максимальная нагрузка, кг:	**27.5**
Тип направляющих:	**С доводчиком**
Тип:	**Комплект направляющих**
Тип выдвижения:	**полное**
Плавное закрывание:	**да**
Длина, мм:	**450**
Количество в упаковке:	**10 комп.**

Код: 193104 Артикул: DB8881Zn/450

Склад

Ваша цена: Розница

1 079.68 руб./комп.

Дополнительные изображения:

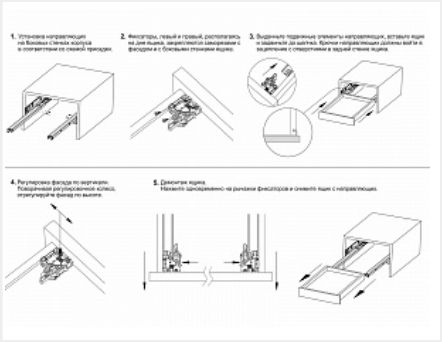

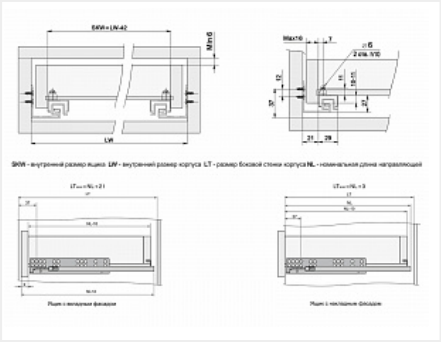

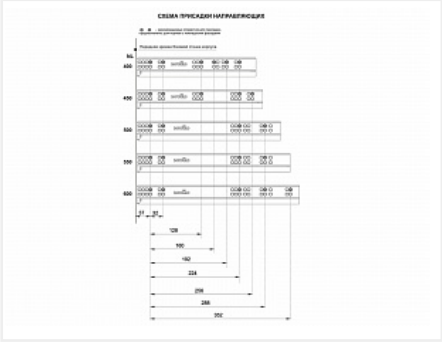

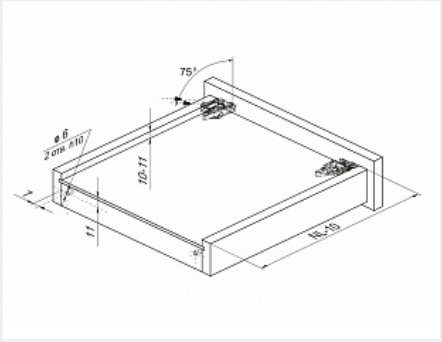

Описание

Комплект направляющих для деревянных выдвижных ящиков скрытого монтажа полного выдвижения с доводчиком

- фиксаторы в комплекте
- установка ящика при помощи надвижного монтажа
- полное выдвижение
- нагрузка до 30 кг (зависит от монтажной длины)
- Гарантированное количество циклов открывания/закрывания: 60 000
- плавное закрывание
- Опция автовзвода B-back — самопостановка доводчика при сбросе. Механизм позволяет установить подвижную часть направляющих в исходное положение — соединить ее с контактным элементом доводчика в случае, если произошел сброс.
- Adapt-auto — адаптивная регулировка усилия работы доводчика — позволяет легко и быстро «в домашних условиях» ослабить или усилить натяжение пружины доводчика.

Инструкция по монтажу

Аналоги

Код		Название	Цена за единицу
196042		Скрытые направляющие для ящиков частичного выдвижения 450мм с доводчиком, B-Slide DB7772Zn/450, Boyard	765.70 руб.