Ручка-профиль, фальш Gola L-образная, 4,0 м, алюминий, серебро, Россия

Модификации:	**Ручка-профиль, фальш Gola L**
Параметры модификаций:	**LED подсветка, Длина, мм , Цвет, Производитель**
Производитель:	**Россия**
Серия:	**Лофт**
Материал:	**алюминий**
Модель:	**Gola L под столешницу**
LED подсветка:	**нет**
Цвет:	**серебро**
Длина, мм:	**4000**
Назначение:	**для нижних модулей**
Покрытие:	**анодирование**
Количество в упаковке:	**8 шт**

Код: 191919 Артикул: 4464

Склад

Ваша цена: Розница

2 671.27 руб./шт

Дополнительные изображения:

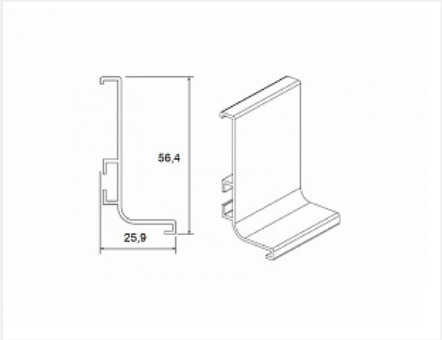

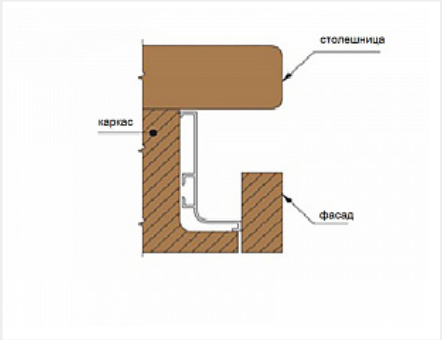

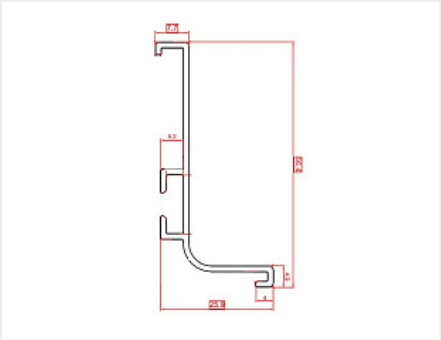

Для сборки вам обязательно понадобится:

Профиль Gola

На анодированном профиле допускается наличие контактных пятен с одной стороны 50 мм +/- 10%

Описание

На анодированном профиле допускается наличие контактных пятен с одной стороны 50 мм +/- 10%

Обязательные комплектующие

Код		Название	Цена за единицу
195406		Уголок для профиля Gola L, C, сталь 1шт	105.00 руб.

Сопутствующие товары

Код		Название	Цена за единицу
126173		Цоколь кухонный ПВХ 100х4000мм, светло-серый матовый хром	954.45 руб.
197229		Ручка мебельная торцевая EVA RT020CP.1/000/200, хром, Boyard	411.25 руб.
191926		Крепеж для профиля Gola L, C, пластик	126.00 руб.
127744		Цоколь кухонный ПВХ 100х4000мм, светло-серый	1 097.25 руб.
195803		Заглушка торцевая открытая Gola L, пластик, серая, комплект левая + правая, Россия	283.50 руб.
195811		уголок внутренний 90* Gola L, пластик, серый, Россия	157.50 руб.
195799		Заглушка торцевая закрытая Gola L, пластик, серая, комплект левая + правая, Россия	283.50 руб.
191611		Ручка мебельная, врезная торцевая Hide, 180 мм, Испания, алюминий, нержавеющая сталь, Viefe	867.78 руб.
191567		Уголок внутренний 90* Gola L, пластик, глянцевый алюминий	1 867.45 руб.
191566		Уголок внешний 90* Gola L, пластик, глянцевый алюминий	981.14 руб.
105703		Профиль алюминиевый для нижних баз "ЦАРГА" 4,1м, с пазом под хдф / led 5мм, алюминий, серебро анодированное, Россия	1 806.00 руб.

Аналоги

Код		Название	Цена за единицу
102213		Ручка-профиль, фальш Gola L-образная, 4,0 м, алюминий, серебро, LED, Россия	2 424.45 руб.