Ручка-профиль асимметричная Лагуна, венге новый 2800, Absolut

Форма ручки:	**Асимметричная Laguna**
Модификации:	**Ручка-профиль асимметричная Лагуна Absolut окутка**
Параметры модификаций:	**Цвет, Длина, мм**
Бренд:	**Absolut**
Коллекция:	**Модерн**
Серия:	**Алюминиевая система Absolut**
Цвет:	**венге**
Длина, мм:	**2800**
Количество в упаковке:	**8 шт**

Код:
123690

Распродажа

Ваша цена: Розница

1 435.36 руб./шт

Дополнительные изображения:

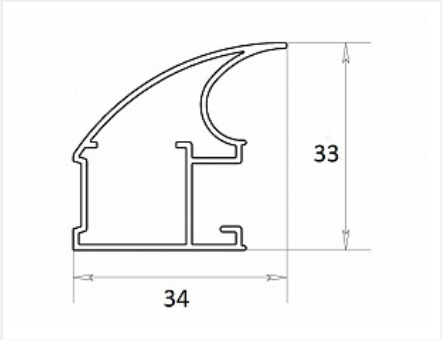

Для сборки вам обязательно понадобится:

Буферная лента и уплотнители

Система для шкафов-купе алюминиевая

Описание

Инструкция по установке

Обязательные комплектующие

Код	Название	Цена за единицу
114482	Буферная лента (шлегель) 7х6мм с клеем, коричневая	20.29 руб.

		(моноколор) 4P (6x250)	
123685		Профиль горизонтальный верхний, венге новый 5600, Absolut	1 779.16 руб.
123678		Направляющая верхняя, венге новый 5500, Absolut	4 317.21 руб.
123687		Профиль горизонтальный нижний, венге новый 5600, Absolut	3 221.38 руб.
123141		Комплект роликов для ассиметричной алюминиевой системы на одну дверь (2 верх + 2 низ + винты), Absolut	472.80 руб.
123236		Стопор нижнего ролика, сталь, Absolut	61.20 руб.

Сопутствующие товары

Код	Название	Цена за единицу
123688	Профиль горизонтальный средний под шуруп венге новый 2800, Absolut	1 132.05 руб.
122284	Сверло для профиля шкафа-купе 6 мм + 9,5 мм, МастерШкаф2	1 813.35 руб.
123237	Уплотнитель для наполнения 4 мм R-04, Absolut	52.32 руб.
125890	Доводчик для дверей-купе 30-50 кг, комплект (прав и левый), Absolut	2 418.00 руб.
125911	Доводчик для дверей-купе 15-30 кг, комплект (прав и левый) NEW, Absolut	2 418.00 руб.