Atira, ящик 176x520 мм., антрацит, полн. выдв-е, Push to Open. (нагр. 30 кг.)

Производитель:	**Hettich**
Серия:	**InnoTech Atira**
Модель ящика:	**стандартный с рейлингом**
Плавное закрывание:	**нет**
Тип выдвижения:	**полное**
Тип:	**Комплект ящика (россыпью)**
Длина, мм:	**520**
Высота, мм:	**176**
Min глубина модуля, мм:	**503**
Цвет:	**антрацит**
Максимальная нагрузка, кг:	**30**
Тип направляющих:	**Push to open**
Модификации:	**Комплект ящика Atira**
Параметры модификаций:	**Номинальная длина, мм, Тип направляющих, Высота, мм, Цвет**
Тип боковин:	**Традиционные**
Серия направляющих:	**Quadro V6**
Номинальная длина, мм:	**520**

Код:
SET1427

Распродажа

Ваша цена: Розница

~~7 894.88 руб./шт~~

7 833.94 руб./шт

Дополнительные изображения:

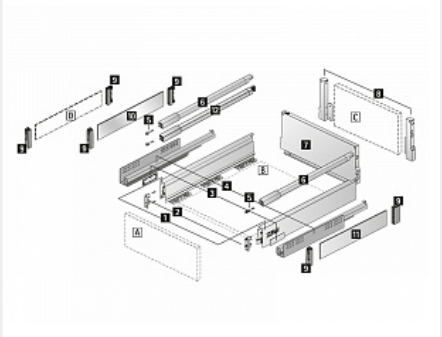

Состав комплекта

Код		Название	Цена за единицу	Количество
120760		Продольный релинг для ящика InnoTech Atira, длина 520 мм, правый, цвет антрацит, Art.9194561, Hettich	461.37 руб.	1 шт

121653		Заглушка для ящика InnoTech Atira с лого Hettich, пластик, цвет темно-серый Art. 9194648, Hettich	0.00 руб.	2 шт
120733		Соединитель задней стенки для ящика InnoTech Atira, высота 176 мм, цвет антрацит, левый, Art.9194641, Hettich	506.08 руб.	1 шт
114921		Скрытая направляющая Quadro V6 30/520 Push to open, полное выдвижение, для InnoTech, EB 12,5, левая Art. 9117871, глубина 550мм, Hettich	1 945.85 руб.	1 шт
114720		Соединитель рейлинга с лицевой панелью, для прикручивания, для системы InnoTech Atira Art. 9002503, Hettich	13.58 руб.	2 шт
120724		Боковина ящика InnoTech Atira, высота 70 мм, длина 520 мм, цвет антрацит, левая, Art.9194428, Hettich	959.62 руб.	1 шт
114922		Скрытая направляющая Quadro V6 30/520 Push to open, полное выдвижение, для InnoTech, EB 12,5, правая Art. 9117872, глубина 550мм, Hettich	1 945.85 руб.	1 шт
120734		Соединитель задней стенки для ящика InnoTech Atira, высота 176 мм, цвет антрацит, правый, Art.9194642, Hettich	506.08 руб.	1 шт
120759		Продольный релинг для ящика InnoTech Atira, длина 520 мм, левый, цвет антрацит, Art.9194560, Hettich	461.37 руб.	1 шт
114716		Соединитель передней панели ящика InnoTech Atira под прикручивание, белый пластик Art. 1065191, Hettich	30.47 руб.	2 шт
120725		Боковина ящика InnoTech Atira, высота 70 мм, длина 520 мм, цвет антрацит, правая, Art.9194429, Hettich	959.62 руб.	1 шт