Навес Strong левый, для подвесных полок регулируемый, сталь, крепление еврошурупом, нагрузка 75 кг

Модификации:	**Навес Strong**
Параметры модификаций:	**Крепление, Производитель**
Производитель:	**Россия**
Максимальная нагрузка, кг:	**75**
Тип:	**Навес**
Крепление:	**слева**
Тип монтажа:	**накладной**
Назначение:	**для верхних модулей**
Количество в упаковке:	**200 шт**

Код: 122316
Артикул: Strong L

Склад

Ваша цена: Розница

79.00 руб./шт

Дополнительные изображения:

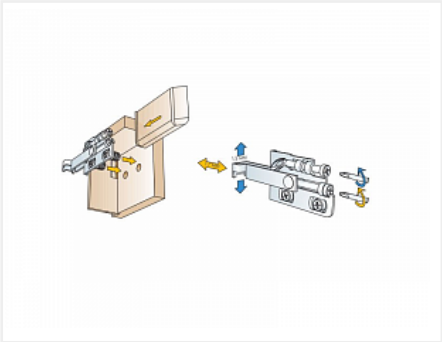

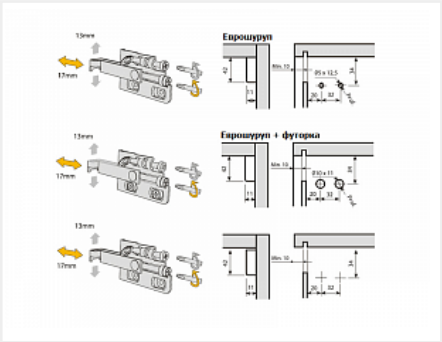

Для сборки вам обязательно понадобится:

Крепеж разный

Навесы

Описание

Навес Strong
Регулировка по высоте: 13 мм
Регулировка по глубине: 17 мм
Материал: сталь
Способ фиксации: еврошуруп
Рекомендуется использовать декоративные накладки.
!ВНИМАНИЕ! При регулировке навеса не использовать шуруповерт!

Обязательные комплектующие

Код		Название	Цена за единицу
111174		Еврошуруп 6,3х13, потай	0.70 руб.
122318		Накладка декоративная для навеса Strong, №1-Белый, левая	12.00 руб.
122320		Накладка декоративная для навеса Strong, №7-Орех, левая	12.00 руб.
122322		Накладка декоративная для навеса Strong, №11-Бук, левая	12.00 руб.
122324		Накладка декоративная для навеса Strong, №13-Светло-серый, левая	12.00 руб.
122326		Планка крепежная оцинкованная Strong, 110мм	35.00 руб.
101407		Планка крепежная для навеса (код 101136), оцинкованная	15.34 руб.

Аналоги

Код		Название	Цена за единицу
101136		Мебельный навес, регулируемый, комплект 2 шт., без планки (код 101407)	160.24 руб.
122327		Навес SCARPI-4 левый, для подвесных полок регулируемый, сталь, крепление еврошурупом, нагрузка 65 кг, 290.27.941 HAFELE	143.20 руб.