Комплект врезн. профиля 0,4 м с LED лентой/холодный свет/блок пит/сенсор-выкл/сет.шнур

Применение:	**Освещение рабочей зоны**
Производитель:	**GLS**
Серия:	**Врезной линейный**
Тип света:	**Светодиодный (LED)**
Тип:	**Линейный светильник**
Количество светильников:	**1**
Цвет:	**серебряный**
Тип монтажа:	**врезной**
Напряжение, V / В (Вольт):	**220**
Оттенок (цветовая температура):	**нейтральный 4500K**
Включение:	**Датчик на взмах**
Форма:	**прямоугольная**
Класс защиты IP:	**IP20**
Количество в упаковке:	**1 комп.**

Код: 124553 Артикул: 19.143.35.600

Под заказ

Ваша цена: Розница

4 288.74 руб./комп.
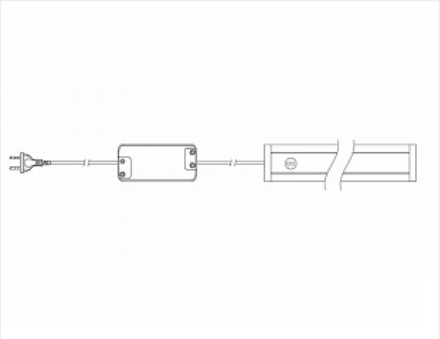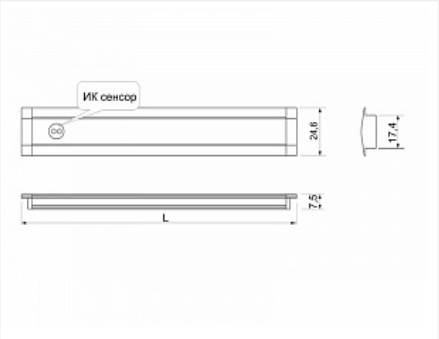
Дополнительные изображения: