Комплект ящика InnoTech Atira 176x520 серый с релингом, полн. выдв. Push to Open. Art. 9242944, глубина 550мм, Hettich

Модификации:	**Комплект ящика Atira**
Параметры модификаций:	**Номинальная длина, мм, Цвет, Тип направляющих, Высота, мм**
Серия направляющих:	**Quadro V6**
Art.Hettich 2020:	**9242944**
Производитель:	**Hettich, Hettich**
Серия:	**InnoTech Atira**
Тип направляющих:	**Push to open**
Модель ящика:	**стандартный с рейлингом**
Тип:	**Комплект ящика (в коробке)**
Номинальная длина, мм:	**520**
Тип выдвижения:	**полное**
Плавное закрывание:	**нет**
Цвет:	**серебристый**
Min глубина модуля, мм:	**535**
Высота, мм:	**176**
Длина, мм:	**520**
Количество в упаковке:	**1 комп.**

Код: 124151 Артикул: 9242944

Под заказ

Ваша цена: Розница

8 002.51 руб./комп.

Дополнительные изображения:

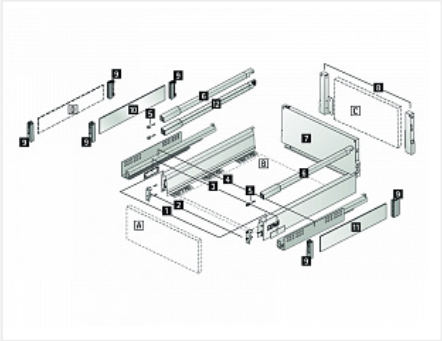

SET545

Описание