# Комплект фурнитуры WingLine L 12кг/Н2400мм без самозакрывания (для Push to Open), левый Art. 9237905, Hettich

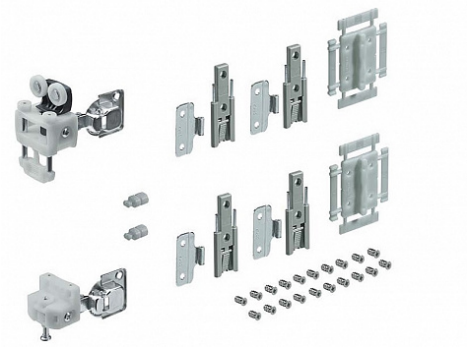

| | |
|---|---|
| Вес створки, кг: | **до 12** |
| Рекомендуемая ширина створки, мм: | **250-600** |
| Количество дверей: | **1 левая** |
| Наличие нижней направляющей: | **да** |
| Крепление к боковине: | **да** |
| Открывание Push to Open: | **да** |
| Art.Hettich 2020: | **9237905** |
| Серия: | **WingLine L** |
| Высота фасада, мм: | **500 - 2400** |
| Протестировано на количество циклов откр/закр: | **40000** |
| Толщина двери, мм: | **16-25** |
| Количество в упаковке: | **1 комп.** |

Код: 122668 Артикул: 9237905

**Склад**

Ваша цена: Розница

3 220.27 руб./комп.

Дополнительные изображения:

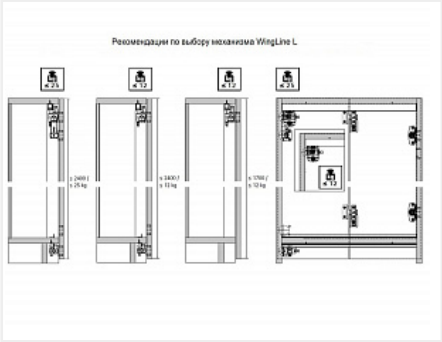


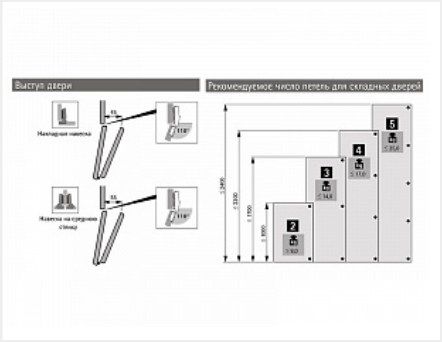

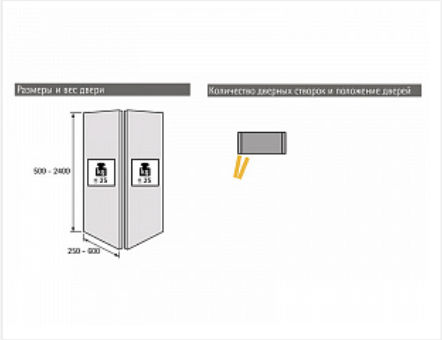


Внимание! Данные по весу и ширине указаны для створки (1/2 двери) !!! Применяется с комплектами БЕЗ самозакрывания и петлями БЕЗ пружины!

## Описание

Система складных дверей WingLine L за счёт складывания створок экономит пространство и обеспечивает максимальный доступ к содержимому шкафа
Выступ дверей без учёта толщины фасада составляет 45 мм в случае накладной навески и 55 мм в случае вкладной
Комплект фурнитуры содержит все необходимые элементы для сборки одной двухстворчатой складной двери с нижним направляющим элементов
Открывание Push to Open.
Применяется только в комбинации с механихмом Push to move который обеспечивает полное плавное открывание путём лёгкого нажатия на фасад
Состав комплекта:
1 ходовой элемент быстрого монтажа, макс. 12 кг, без функции самозакрывания
1 направляющий элемент быстрого монтажа без функции самозакрывания
4 петли для складных дверей
2 разметочных шаблона для средних петель
2 амортизатора
1 фиксатор для двери
Крепежные винты

Примечания:
Профили заказываются отдельно
В сочетании с этим комплектом фурнитуры используются корпусные петли без функции самозакрывания.

Инструкция по системе

Видео по монтажу

Каталог WingLine L

Ссылка на протокол испытаний

## Сопутствующие товары

| Код | | Название | Цена за единицу |
|---|---|---|---|
| 107287 | | Направляющий упор для складных дверей, пластик, цвет серый<br>Art. 9236460, Hettich | 32.87 руб. |