GDS40 Ручка-профиль симметричная золото 2700 мм, Dorwell

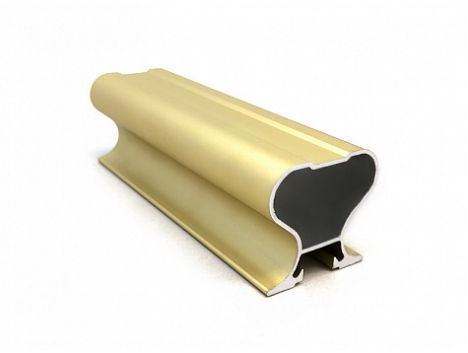

Форма ручки:	**Симметричная Classic**
Модификации:	**Ручка-профиль симметричная анод**
Параметры модификаций:	**Цвет, Длина, мм**
Толщина анодировки, мкм:	**10**
Бренд:	**Dorwell**
Коллекция:	**Стандарт**
Серия:	**Алюминиевая система**
Тип:	**Для раздвижных дверей, Для распашных дверей**
Цвет:	**золото**
Длина, мм:	**2700**
Покрытие:	**анодирование**
Количество в упаковке:	**12 шт**

Код:
122495

Склад

Ваша цена: Розница

1 393.19 руб./шт

Дополнительные изображения:

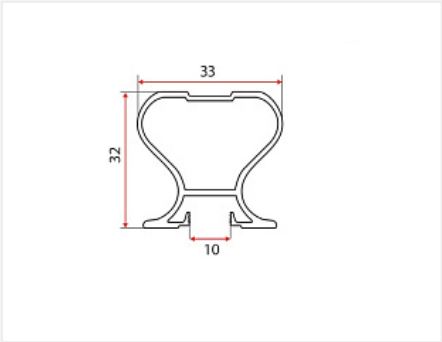

Для сборки вам обязательно понадобится:

Буферная лента и уплотнители

Система для шкафов-купе алюминиевая

С одного из концов профиля на расстоянии 50мм +/- 10% находится контактное пятно!

Обязательные комплектующие

Код		Название	Цена за единицу
114481		Буферная лента (шлегель) 7x6мм с клеем, золотая (моноколор) 4P (6x250)	21.78 руб.
122488		GDS40 Профиль горизонтальный нижний золото 5900 мм, Dorwell	3 250.07 руб.
122487		GDS40 Профиль горизонтальный нижний золото 2950 мм, Dorwell	1 625.04 руб.
122485		GDS40 Профиль горизонтальный верхний золото 2950 мм, Dorwell	953.85 руб.
122486		GDS40 Профиль горизонтальный верхний золото 5900 мм, Dorwell	1 907.72 руб.
111338		Комплект роликов для симметричной алюминиевой системы	145.95 руб.
122484		GDS40 Направляющая нижняя золото 5900 мм, Dorwell	1 950.50 руб.
122483		GDS40 Направляющая нижняя золото 2950 мм, Dorwell	975.25 руб.
122482		GDS40 Направляющая верхняя золото 5900 мм, Dorwell	4 393.30 руб.
122481		GDS40 Направляющая верхняя золото 2950 мм, Dorwell	2 196.65 руб.
110987		Стопор нижнего ролика, сталь	11.49 руб.

Сопутствующие товары

Код		Название	Цена за единицу
115224		GDS40 Профиль горизонтальный средний под шуруп золото 6200 мм, Dorwell	1 696.98 руб.
115223		GDS40 Профиль горизонтальный средний под шуруп золото	848.49 руб.

		3100 мм, Dorwell	
122284		Сверло для профиля шкафа-купе 6 мм + 9,5 мм, МастерШкаф2	1 813.35 руб.