DS12 Ручка-профиль симметричная бронза 2700 мм, Dorwell

Коллекция:	**Стандарт**
Серия:	**Алюминиевая система**
Тип:	**Для распашных дверей, Для раздвижных дверей**
Цвет:	**бронза/коньяк**
Форма ручки:	**Симметричная Classic**
Модификации:	**Ручка-профиль симметричная анод**
Параметры модификаций:	**Цвет, Длина, мм**
Толщина анодировки, мкм:	**10**
Бренд:	**Dorwell**
Длина, мм:	**2700**
Покрытие:	**анодирование**
Количество в упаковке:	**12 шт**

Код:
122479

Склад

Ваша цена: Розница

1 459.86 руб./шт

Дополнительные изображения:

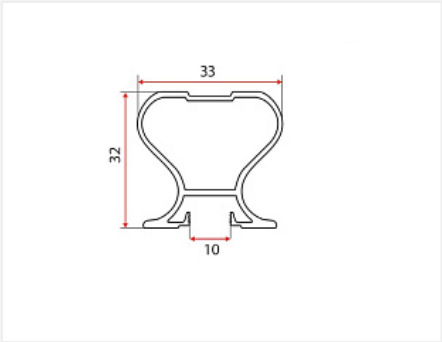

Для сборки вам обязательно понадобится:

Буферная лента и уплотнители

Система для шкафов-купе алюминиевая

С одного из концов профиля на расстоянии 50мм +/- 10% находится контактное пятно!

Обязательные комплектующие

Код		Название	Цена за единицу
114480		Буферная лента (шлегель) 7х6мм с клеем, бронзовая (моноколор) 4Р (6х250)	20.29 руб.
114482		Буферная лента (шлегель) 7х6мм с клеем, коричневая (моноколор) 4Р (6х250)	20.29 руб.
111338		Комплект роликов для симметричной алюминиевой системы	116.44 руб.
110987		Стопор нижнего ролика, сталь	11.49 руб.
122469		DS12 Профиль горизонтальный верхний бронза 2950 мм, Dorwell	852.12 руб.
122468		DS12 Направляющая нижняя бронза 5900 мм, Dorwell	1 847.40 руб.
122472		DS12 Профиль горизонтальный нижний бронза 5900 мм, Dorwell	2 846.57 руб.
122466		DS12 Направляющая верхняя бронза 5900 мм, Dorwell	4 157.25 руб.
122470		DS12 Профиль горизонтальный верхний бронза 5900 мм, Dorwell	1 704.25 руб.
122467		DS12 Направляющая нижняя бронза 2950 мм, Dorwell	923.70 руб.
122471		DS12 Профиль горизонтальный нижний бронза 2950 мм, Dorwell	1 423.29 руб.
122465		DS12 Направляющая верхняя бронза 2950 мм, Dorwell	2 078.63 руб.

Сопутствующие товары

Код	Название	Цена за единицу
122284	Сверло для профиля шкафа-купе 6 мм + 9,5 мм, МастерШкаф2	1 813.35 руб.

122473		DS12 Профиль горизонтальный средний бронза 2950 мм, Dorwell	694.84 руб.
122476		DS12 Профиль горизонтальный средний под шуруп бронза 5900 мм, Dorwell	2 041.88 руб.
122474		DS12 Профиль горизонтальный средний бронза 5900 мм, Dorwell	1 389.69 руб.
115607		Держатель к полке сетчатой, серый	2.82 руб.
122475		DS12 Профиль горизонтальный средний под шуруп бронза 2950 мм, Dorwell	1 020.94 руб.