DS11 Ручка-профиль симметричная шампань 2700 мм, Dorwell

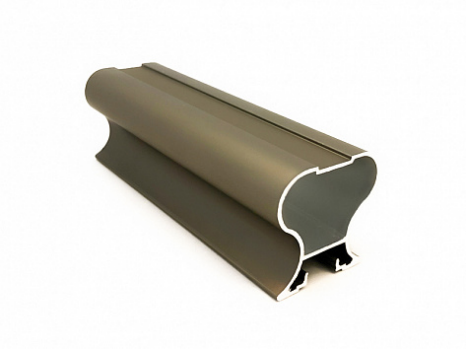

Количество в упаковке: **12 шт**

Код:
122463

Склад

Ваша цена: Розница

1 681.00 руб./шт

Дополнительные изображения:

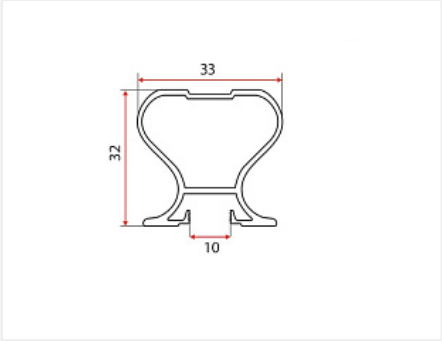

Для сборки вам обязательно понадобится:

Буферная лента и уплотнители

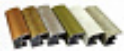

Система для шкафов-купе алюминиевая

С одного из концов профиля на расстоянии 50мм +/- 10% находится контактное пятно!

Обязательные комплектующие

Код		Название	Цена за единицу
114480		Буферная лента (шлегель) 7х6мм с клеем, бронзовая (моноколор) 4Р (6х250)	21.03 руб.
111338		Комплект роликов для симметричной алюминиевой системы	145.95 руб.

122454		DS11 Профиль горизонтальный верхний шампань 5900 мм, Dorwell	1 842.68 руб.
122449		DS11 Направляющая верхняя шампань 2950 мм, Dorwell	2 118.20 руб.
122455		DS11 Профиль горизонтальный нижний шампань 2950 мм, Dorwell	1 566.98 руб.
122452		DS11 Направляющая нижняя шампань 5900 мм, Dorwell	1 883.99 руб.
122451		DS11 Направляющая нижняя шампань 2950 мм, Dorwell	941.99 руб.
122456	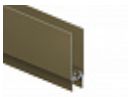	DS11 Профиль горизонтальный нижний шампань 5900 мм, Dorwell	3 133.97 руб.
122450		DS11 Направляющая верхняя шампань 5900 мм, Dorwell	4 236.39 руб.
122453		DS11 Профиль горизонтальный верхний шампань 2950 мм, Dorwell	921.34 руб.
110987		Стопор нижнего ролика, сталь	11.49 руб.

Сопутствующие товары

Код	Название	Цена за единицу
115165	DS11 Профиль горизонтальный средний под шуруп шампань 6200 мм, Dorwell	1 570.57 руб.
122284	Сверло для профиля шкафа-купе 6 мм + 9,5 мм, МастерШкаф2	1 813.35 руб.
122459	DS11 Профиль горизонтальный средний шампань 2950 мм, Dorwell	681.46 руб.

122460		DS11 Профиль горизонтальный средний шампань 5900 мм, Dorwell	1 362.92 руб.
115605		Кромка ABS, 2x19мм., без клея, трюфель коричневый U748 ST9, EGGER	41.00 руб.