Смеситель Omoikiri Akashi-S, хром

Производитель:	**Omoikiri**
Тип:	**Смесители**
Материал:	**латунь**
Модель:	**С высоким изливом**
Цвет:	**хром**
Количество в упаковке:	**1 шт**

Код: 192094 Артикул: OAK-CR-35-S

Под заказ

Ваша цена: Розница

19 888.00 руб./шт

Дополнительные изображения:

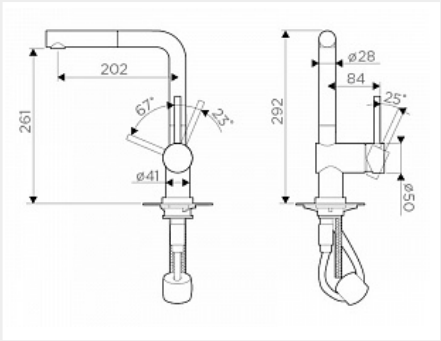

Цвет, может отличаться от заявленного на сайте

Описание

Материал: латунь
Картридж: керамический d35 мм
Аэратор: пластик
Подводка: гибкая, в оплетке из нержавеющей стали
Крепление: нержавеющая сталь
Материал корпуса: латунь
Высота, мм: 292
Конфигурация: вытяжная лейка
Особенности: наличие вытяжного шланга