Мойка Omoikiri Akisame 78-2-GM-L 780x510x200/200мм, выпуск 3 1/2, нержавеющая сталь/вороненая сталь, в комплекте

Комплектация:	**сифон, крепёж, гарантийный талон**
Производитель:	**Omoikiri**
Материал:	**нержавеющая сталь**
Цвет:	**вороненая сталь**
Тип монтажа:	**вровень со столешницей**
Толщина, мм:	**1.2**
Ширина модуля, мм:	**600**
Глубина, мм:	**200**
Количество чаш:	**1.5**
Покрытие:	**матовое**
Количество в упаковке:	**1 шт**

Код: 192265 Артикул: 4973101

Под заказ

Ваша цена: Розница

73 388.00 руб./шт

Дополнительные изображения:

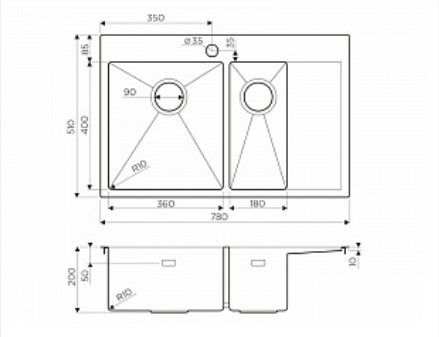

Цвет, может отличаться от заявленного на сайте

Описание

Метод производства: ручное производство

Материал: нержавеющая сталь

Цвет: вороненая сталь

Размер, мм: 510*780

Размер чаши, мм: 400*360 / 400*180

Масса, кг: 8,9

Глубина чаши, мм: 200 / 200

Толщина материала, мм: 1.2

Комплектация: крепления, отводная арматура, донный клапан

Упаковка: картонная коробка, пенопласт, пластиковый пакет

Размер монтажной тумбы, см: 60

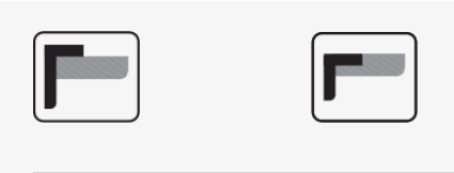

- Японская высококачественная хромоникелевая нержавеющая сталь с покрытием PVD.
- Матовая полировка, устойчивая к появлению царапин.
- Упаковка обеспечивает максимально безопасную транспортировку.
- Мойка упакована в пластиковый пакет, пенопластовые уголки, картонную коробку.
- Корпус мойки обработан специальным противошумным составом и дополнительными резиновыми накладками с 5-ти сторон чаши.
- Размер выреза под мойку при монтаже под столешницу: 760x490 мм., угловой радиус врезки 10 мм.