# Atira, ящик 176x300 мм., белый, полн. выдв-е, Push to Open. (нагр. 30 кг.)

| | |
|---|---|
| Производитель: | **Hettich** |
| Серия: | **InnoTech Atira** |
| Модель ящика: | **стандартный с рейлингом** |
| Плавное закрывание: | **нет** |
| Тип выдвижения: | **полное** |
| Тип: | **Комплект ящика (россыпью)** |
| Длина, мм: | **300** |
| Высота, мм: | **176** |
| Min глубина модуля, мм: | **315** |
| Цвет: | **белый** |
| Максимальная нагрузка, кг: | **30** |
| Тип направляющих: | **Push to open** |
| Модификации: | **Комплект ящика Atira** |
| Параметры модификаций: | **Высота, мм, Тип направляющих, Номинальная длина, мм, Цвет** |
| Тип боковин: | **Традиционные** |
| Серия направляющих: | **Quadro V6** |
| Номинальная длина, мм: | **300** |

Код:
SET525

**Распродажа**

Ваша цена: Розница

~~7 254.44 руб./шт~~

**7 020.36 руб./шт**

## Дополнительные изображения:

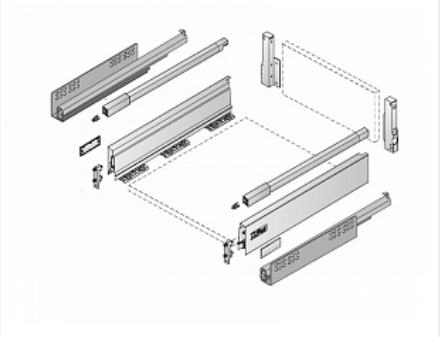

## Состав комплекта

| Код | | Название | Цена за единицу | Количество |
|---|---|---|---|---|
| 120642 | | Соединитель задней стенки для ящика InnoTech Atira, высота 176 мм, белый, правый, Art.9194640, Hettich | 506.08 руб. | 1 шт |
| 120625 | | Боковина ящика InnoTech Atira, высота 70 мм, длина | 789.70 руб. | 1 шт |

| | | | | |
|---|---|---|---|---|
| | | 300 мм, белый, правая, Art.9194407, глубина 350мм, Hettich | | |
| 120641 | | Соединитель задней стенки для ящика InnoTech Atira, высота 176 мм, белый, левый, Art.9194639, Hettich | 506.08 руб. | 1 шт |
| 114720 | | Соединитель рейлинга с лицевой панелью, для прикручивания, для системы InnoTech Atira Art. 9002503, Hettich | 13.58 руб. | 2 шт |
| 120660 | | Продольный релинг для ящика InnoTech Atira, длина 300 мм, правый, белый, Art.9194539, глубина 350мм, Hettich | 410.61 руб. | 1 шт |
| 120659 | | Продольный релинг для ящика InnoTech Atira, длина 300 мм, левый, белый, Art.9194538, глубина 350мм, Hettich | 176.53 руб. | 1 шт |
| 120624 | | Боковина ящика InnoTech Atira, высота 70 мм, длина 300 мм, белый, левая, Art.9194406, глубина 350мм, Hettich | 789.70 руб. | 1 шт |
| 114716 | | Соединитель передней панели ящика InnoTech Atira под прикручивание, белый пластик Art. 1065191, Hettich | 30.47 руб. | 2 шт |
| 121652 | | Заглушка для ящика InnoTech Atira с лого Hettich, пластик, цвет белый Art. 9194647, Hettich | 30.47 руб. | 2 шт |
| 114994 | | Скрытая направляющая Quadro V6 30/300 Push to open, полное выдвижение, для InnoTech, EB 12,5, левая Art. 9117490, глубина 350мм, Hettich | 1 846.31 руб. | 1 шт |
| 114995 | | Скрытая направляющая Quadro V6 30/300 Push to open, полное выдвижение, для InnoTech, EB 12,5, правая Art. 9117501, глубина 350мм, Hettich | 1 846.31 руб. | 1 шт |