Металлобокс 54х450 мм крепление шурупом с регулировкой, белый

Модификации:	**Метабокс**
Параметры модификаций:	**Высота, мм, Длина, мм, Производитель**
Производитель:	**Россия**
Максимальная нагрузка, кг:	**20**
Плавное закрывание:	**опционально**
Высота, мм:	**54**
Длина, мм:	**450**
Количество в упаковке:	**20 шт**

Код:
119337

Склад

Ваша цена: Розница

520.83 руб./шт

Дополнительные изображения:

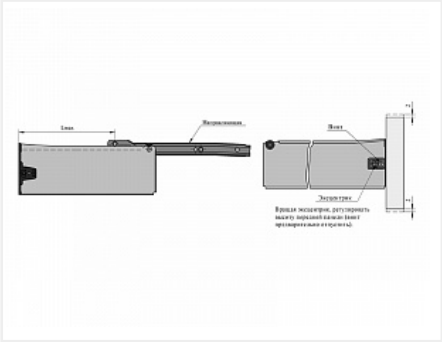

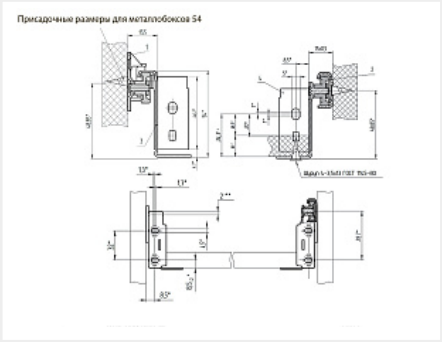

Описание

Металлбокс- ящик с одинарной металлической стенкой на системе роликовых направляющих
Предназначен для быстрого монтажа выдвижных ящиков с возможностью регулировки фасада по высоте +/- 2мм
Предусмотрена самозакатывание и защита от выкатывания
Допустимая нагрузка на ящик глубиной до 400мм - 18кг , 450-500мм - 20кг
При ширине ящиков 600-900мм нагрузку следует уменьшить на 20-30%

Длина боковины:450мм
Минимальная глубина корпуса: 462мм
Максимальный ход ящика, Lmax: 370мм

Сопутствующие товары

Код		Название	Цена за единицу
107779		Ограждение металлобокса с крепежом 450мм, белый	352.83 руб.
118534		Доводчик для металлобокса комплект (прав и левый)	709.29 руб.

4