Комплект ящика InnoTech Atira 70x520 антрацит, полн. выдв. Silent System, Art. 9234546, глубина 550мм, Hettich

Модификации:	**Комплект ящика Atira**
Параметры модификаций:	**Номинальная длина, мм, Цвет, Тип направляющих, Высота, мм**
Серия направляющих:	**Quadro V6**
Art.Hettich 2020:	**9234546**
Производитель:	**Hettich, Hettich**
Серия:	**InnoTech Atira**
Тип направляющих:	**С доводчиком**
Модель ящика:	**стандартный**
Тип:	**Комплект ящика (в коробке)**
Номинальная длина, мм:	**520**
Тип выдвижения:	**полное**
Плавное закрывание:	**да**
Цвет:	**антрацит**
Min глубина модуля, мм:	**535**
Высота, мм:	**70**
Длина, мм:	**520**
Количество в упаковке:	**1 комп.**

Код: 120521 Артикул: 9234546

Склад

Ваша цена: Розница

5 028.66 руб./комп.

Дополнительные изображения:

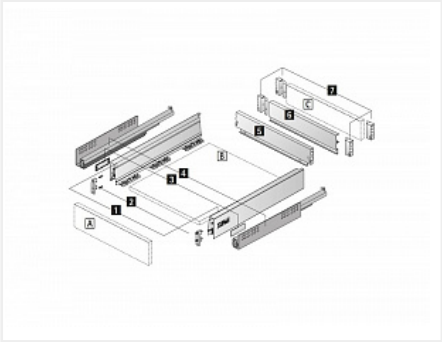

Описание