Механизм для фасада Free Flap H1.5 модель A, серый Art. 372.39.300, Hafele

Количество в упаковке: **1 шт**

Код:	Артикул:
120311	372.39.300

Под заказ

Ваша цена: Розница

1 293.06 руб./шт

Дополнительные изображения:

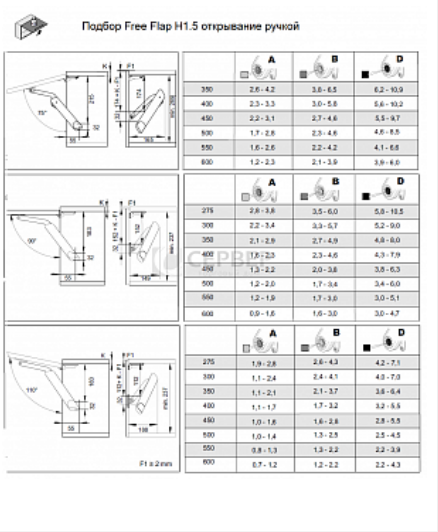

Подбор Free Flap H1.5 открывание ручкой

	A	B	D
350	2,6 - 4,2	3,8 - 6,5	6,2 - 10,9
400	2,3 - 3,3	3,0 - 5,8	5,6 - 10,2
450	2,2 - 3,1	2,7 - 4,6	5,5 - 9,7
500	1,7 - 2,8	2,3 - 4,6	4,6 - 8,5
550	1,6 - 2,6	2,2 - 4,2	4,1 - 6,8
600	1,2 - 2,3	2,1 - 3,9	3,9 - 6,0

	A	B	D
275	2,8 - 3,8	3,5 - 6,0	5,8 - 10,5
300	2,2 - 3,4	3,3 - 5,7	5,2 - 9,0
350	2,1 - 2,9	2,7 - 4,9	4,8 - 8,0
400	1,6 - 2,3	2,3 - 4,6	4,3 - 7,9
450	1,3 - 2,2	2,0 - 3,8	3,8 - 6,3
500	1,2 - 2,0	1,7 - 3,4	3,4 - 6,0
550	1,2 - 1,9	1,7 - 3,0	3,0 - 5,1
600	0,9 - 1,6	1,6 - 3,0	3,0 - 4,7

	A	B	D
275	1,9 - 2,8	2,6 - 4,3	4,2 - 7,1
300	1,1 - 2,4	2,4 - 4,1	4,0 - 7,0
350	1,1 - 2,1	2,1 - 3,7	3,6 - 6,4
400	1,1 - 1,7	1,7 - 3,2	3,2 - 5,5
450	1,0 - 1,6	1,6 - 2,8	2,8 - 5,5
500	1,0 - 1,4	1,3 - 2,5	2,5 - 4,5
550	0,8 - 1,3	1,3 - 2,2	2,2 - 3,9
600	0,7 - 1,2	1,2 - 2,2	2,2 - 4,3

F1 = 2mm

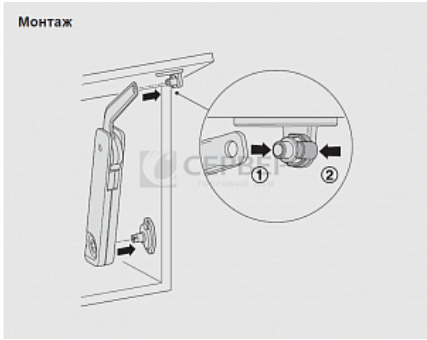

Для сборки вам обязательно понадобится:

Механизмы подъема фасадов

Петли четырехш арнирные

Описание