Механизм для фасада Free Flap H1.5 модель D, серый Art. 372.39.330, Hafele

Модификации:	**ФриЛайт/H1.5**
Параметры модификаций:	**Модель, Цвет, Производитель**
Производитель:	**Hafele**
Тип открывания:	**Поворотный**
Серия:	**Free Flap H1.5/Лайт (поворотные)**
Модель:	**D**
Цвет:	**серый**
Количество в упаковке:	**1 шт**

Код: 120317 Артикул: 372.39.330

Под заказ

Ваша цена: Розница

1 539.65 руб./шт

Дополнительные изображения:

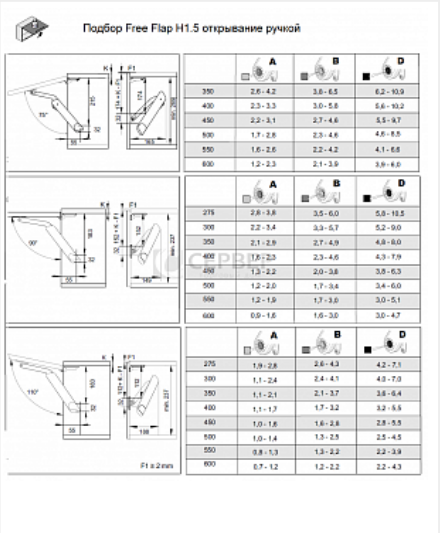

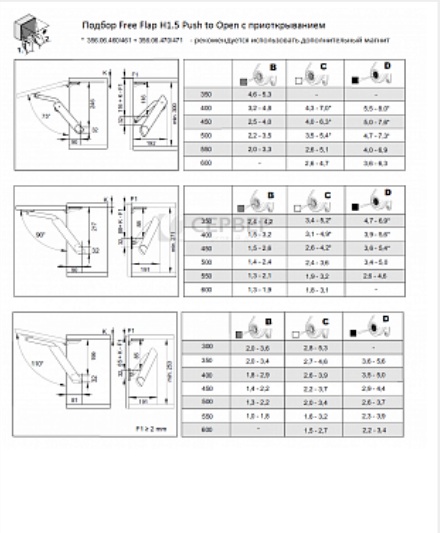

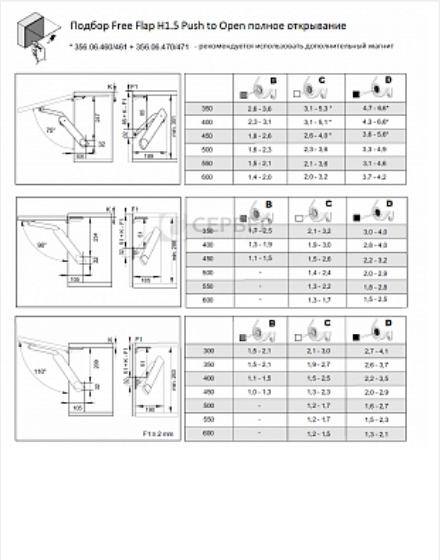

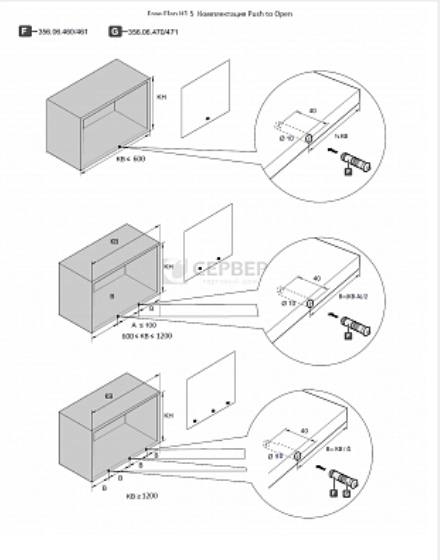

Для сборки вам обязательно понадобится:

Механизмы подъема фасадов

Петли четырехш арнирные

Описание