Механизм параллельного открывания Free Up R3us для фасадов H430-600мм/ 5,0- 9,7кг, Art. 372.33.532 (в к-те с серыми загл.), Hafele

Модификации:	**Free Up/Слайд**
Параметры модификаций:	**Вес фасада, кг, Высота фасада, мм, Производитель**
Вес фасада, кг:	**5,0-9,7**
Производитель:	**Hafele**
Тип открывания:	**Параллельный**
Серия:	**Free Up/Слайд (параллельные)**
Модель:	**R3us**
Цвет:	**серый**
Высота фасада, мм:	**430-600**
Количество в упаковке:	**1 комп.**

Код: 117744 Артикул: 372.33.532

Под заказ

Ваша цена: Розница

19 898.98 руб./комп.

Дополнительные изображения:

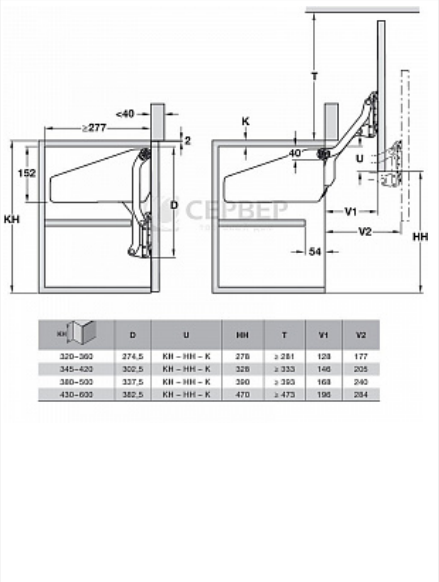

H	D	U	HH	T	V1	V2
320–360	274,5	KH – HH – K	278	≥ 281	128	177
345–420	302,5	KH – HH – K	328	≥ 333	146	205
380–500	337,5	KH – HH – K	390	≥ 393	168	240
430–600	382,5	KH – HH – K	470	≥ 473	196	284

Для сборки вам обязательно понадобится:

Механизмы подъема фасадов

Описание

Описание:

МЕХАНИЗМ ПАРАЛЕЛЬНОГО ОТКРЫВАНИЯ ФАСАДОВ FREE UP

- Компактный дизайн
- Благодаря параллельному типу открывания практически не требуется место перед модулем
- Для шкафа глубиной от 277 мм
- Рабочий диапазон линейки подъемников Free Up рассчитан на фасады до 600 мм высотой и весом до 14.6 кг или высотой до 420 мм и весом до 19.6 кг.
- Возможно применение с фасадами с узкой алюминиевой рамкой.
- Все преимущества семейства подъемников FREE:
-- Помощь при открывании: минимум усилия для открывания или закрывания фасада, вне зависимости от размера и веса
-- Плавность и бесшумность как при закрывании, так и при открывании.
-- Функция Free stop: фиксация фасада в любом положении независимо от размера и веса. Это позволяет обеспечить постоянный доступ к ручке.
-- Быстрый и удобный монтаж (бумажные монтажные шаблоны в комплекте к каждому механизму; предустановленные шурупы; симметричные отверстия у креплений к сплошному фасаду; возможен монтаж без инструмента)
Дополнительно необходимо приобрести штангу и фиксаторы!;
Видео по монтажу механизма: https://youtu.be/LtY__4wKZbg
-- Удобные регулировки: усилие удержания регулируется на механизме спереди. Также просто и удобно проходит регулировка положения фасада в 3-х плоскостях

Скачать инструкцию

Обязательные комплектующие

Код		Название	Цена за единицу
117752		Штанга для механизмов Free Swing и Free Up. Ширина шкафа - 1200 мм. Art. 372.33.696. Hafele	1 470.80 руб.
117751		Штанга для механизмов Free Swing и Free Up. Ширина шкафа - 900 мм. Art. 372.33.694. Hafele	1 130.67 руб.
119131		Фиксатор штанги для механизмов Free Swing и Free Up, Art. 372.33.699, Hafele	137.61 руб.

Сопутствующие товары

Код		Название	Цена за единицу
118412		Адаптер для креплений Free Flap 1.7/3.15, Free Swing, Free Up к алюминиевой рамке 20 мм , никель (компл. 2 шт. с винтами) Art. 372.91.599, Hafele	1 341.89 руб.

Аналоги

Код	Название	Цена за единицу
127611	Механизм ФриСлайд R3us, д. фасадов H430-600 мм, 5,0-9,7 кг Art. 2719140006, Kessebohmer	12 000.00 руб.