Навес 807 XL правый, 807.XL.Z1.IN.DX, CAMAR

Количество в упаковке: **50 шт**

Код:	Артикул:
119172	807.XL.Z1.IN.DX

Склад

Ваша цена: Розница

1 484.70 руб./шт

Дополнительные изображения:

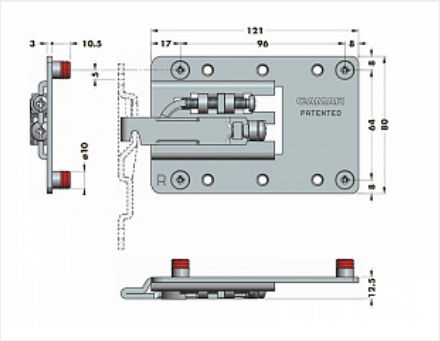

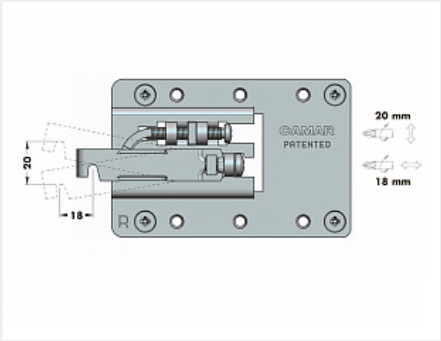

Для сборки вам обязательно понадобится:

Навесы

Нагрузка 70 кг/шт. Для тонких и глубоких консолей с выдвижными ящиками.

Описание

Навес 807 XL CAMAR
Регулировка по высоте: 20 мм
Регулировка по глубине: 18 мм
Материал: сталь
Способ фиксации: бобышки
Рекомендуется использовать декоративные накладки.
!ВНИМАНИЕ! При регулировке навеса не использовать шуруповерт!

Видео по монтажу

Обязательные комплектующие

Код		Название	Цена за единицу
119173		Навес 807 XL левый, 807.XL.Z1.IN.SX, CAMAR	1 484.70 руб.
119171		Планка крепежная для навеса 807 XL и 807 XL RV, 897.AS.Z1.XL.90, CAMAR	872.55 руб.

Сопутствующие товары

Код		Название	Цена за единицу
103283		Сверло по дереву Мастер 3D MiniMaster StopLine 10,0x54	744.44 руб.
119170		Накладка для навеса 807 XL, серая (пласт), 807.XL.60.00.00, CAMAR	77.00 руб.
122308		Накладка для навеса 807 XL, белая (пласт), 807.XL.01.00.00, CAMAR	101.00 руб.