Навес 814 настенный для панелей (30кг.), нижний с пружиной 814.64.Z1.VI.01, CAMAR

Производитель:	**CAMAR**
Максимальная нагрузка, кг:	**30**
Тип:	**Навес**
Крепление:	**универсальное**
Тип монтажа:	**скрытый**
Назначение:	**для стеновых панелей**
Количество в упаковке:	**100 шт**

Код: 119157 Артикул: 814.64.Z1.VI.01

Склад

Ваша цена: Розница

324.48 руб./шт

Дополнительные изображения:

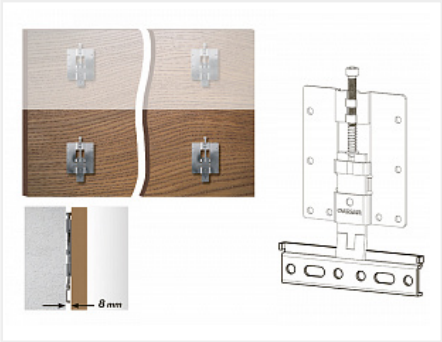

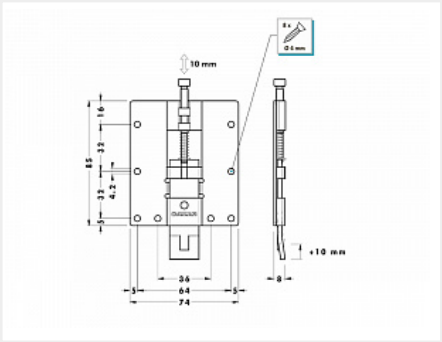

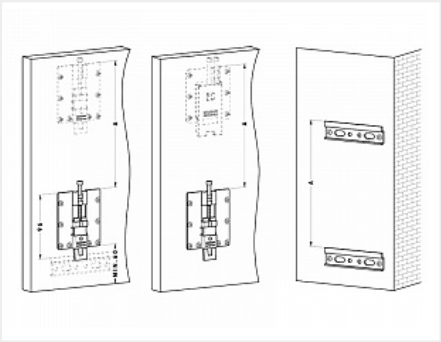

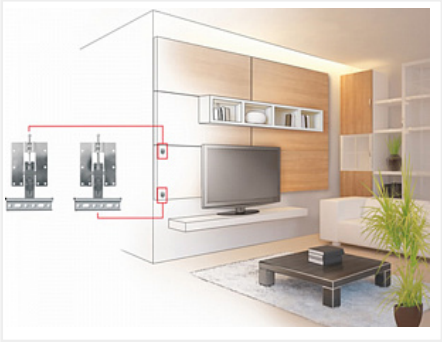

Для сборки вам обязательно понадобится:

Навесы

Описание

Навес 814 CAMAR
Регулировка по высоте: +/- 10 мм
Материал: сталь
Способ фиксации: саморезы
!ВНИМАНИЕ! При регулировке навеса не использовать шуруповерт!

Видео по монтажу

Обязательные комплектующие

Код		Название	Цена за единицу
119153		Планка крепежная для навеса 814 и 816 H=26 L=60 875.AC.Z1.00.60,CAMAR	43.05 руб.
105149		Планка крепежная оцинкованная 2000мм	305.88 руб.

Аналоги

Код		Название	Цена за единицу
102369		Навес 814.35 врезной для стеновых панелей, нагрузка (42кг.), 814.35.P2.02.05, CAMAR	342.30 руб.