Пилон барный скошенный, d=50*210,крепление для стекла и для ЛДСП, хром

Производитель:	**Китай**
Цвет:	**хром**
Количество в упаковке:	**20 шт**

Код:
118406

Склад

Ваша цена: Розница

2 493.63 руб./шт

Дополнительные изображения:

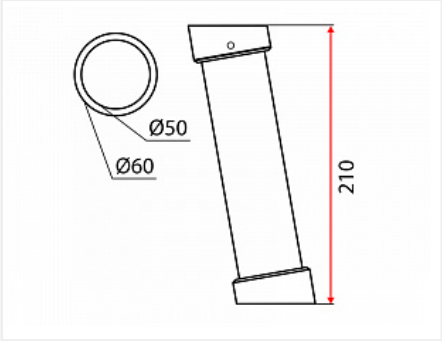

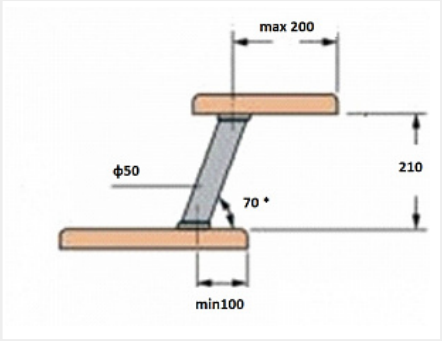

Описание

Наклонная опора барной полки
Для полок из ДСП и стекла
Max расстояние между пилонами - 600 мм
Крепление к столешнице с помощью болта из комплекта
Крепление полки из стекла с помощью площадки ("пятака") под УФО-клей из комплекта (клей в комплект не входит)
Крепление полки из ДСП/дерева с помощью шурупов (в комплект не входят)
При креплении полки из ДСП/дерева “пятак” для стекла не устанавливается, под ним находятся крепежные отверстия для шурупов
Max нагрузка на пару - 30 кг