Подставка поворотная 72x72мм, чёрная, металлическая, TS-101

Количество в упаковке: **250 шт**

Код:
110095

Акция

Ваша цена: Розница

222.50 руб./шт

Дополнительные изображения:

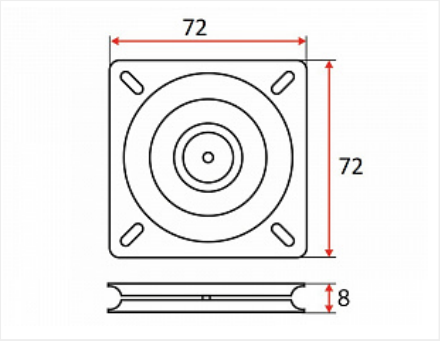

Макс нагрузка 10кг

Описание

Механизмы поворотные под TV используются при производстве тумб для телевизоров (жк-панелей), крепятся между двумя горизонтальными панелями и обеспечивают возможность поворота на 360*, дают возможность поворота на 360 град
Поворотный шарикоподшипниковый механизм. Нагрузка 10 килограмм. Механизм не разборный. Применяется для поворотных столешниц, например, в изготовлении тумбы для телевизора или выезжающих поворотных столов.