Сушилка для посуды в модуль 900мм, нержавеющая сталь

Модификации:	**Сушилки Китай**
Параметры модификаций:	**Материал, Ширина модуля, мм, Производитель**
Производитель:	**Китай**
Тип:	**В верхнюю базу**
Материал:	**нержавеющая сталь**
Цвет:	**нержавеющая сталь**
Ширина модуля, мм:	**900**
Количество в упаковке:	**5 шт**

Код:
114949

Склад

Ваша цена: Розница

3 407.33 руб./шт

Дополнительные изображения:

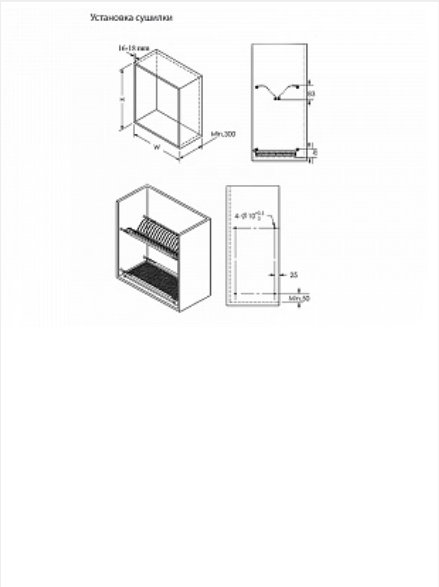

макс нагрузка не более 15кг/каждую часть

Описание

???????????? ???????? ?? ????? 15??/?????? ?????

Аналоги

Код	Название	Цена за единицу
190971	Сушилка для посуды V3 модуль 900, нержавеющая сталь, LID	3 290.19 руб.