Полкодержатель для стекла с присоской и дополнительным упором, никелированный

Модификации:	**Полкодержатель с упором**
Параметры модификаций:	**Материал полки**
Материал полки:	**Стекло**
Крепление полки:	**На присоске**
Толщина полки, мм:	**от 2**
Производитель:	**Китай**
Материал:	**металл / силикон**
Цвет:	**никель**
Кратность отгрузки, шт:	**1**
Количество в упаковке:	**5000 комп.**

Код:
201009

Склад

Ваша цена: Розница

10.29 руб./комп.

Дополнительные изображения:

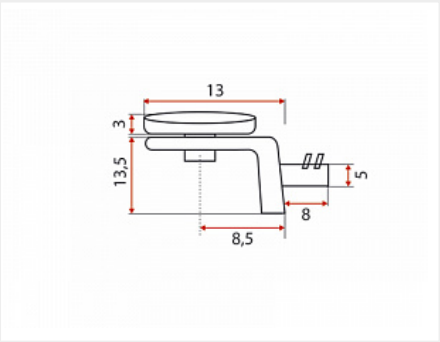

Сопутствующие товары

Код		Название	Цена за единицу
103280		Сверло по дереву Мастер 3D MiniMaster StopLine 5,0x50	872.55 руб.