Замок мебельный d19x22мм №138, цинковый сплав, хром, крепление 4 шурупа без ответн.планки

Модификации:	**Замок выдвижной**
Параметры модификаций:	**Материал, Система замков**
Ассортимент:	**Замки механические**
Тип замка:	**Выдвижной**
Материал двери:	**Дерево**
Система замков:	**стандарт**
Производитель:	**Китай**
Тип открывания:	**Распашной**
Материал:	**ZnAl (цинковый сплав)**
Тип монтажа:	**со сверлением**
Количество фасадов:	**1**
Количество в упаковке:	**240 комп.**

Код:
113537

Склад

Ваша цена: Розница

100.37 руб./комп.

Дополнительные изображения:

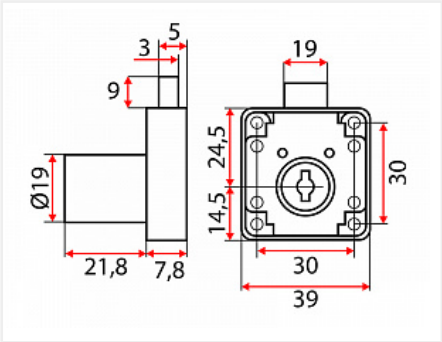

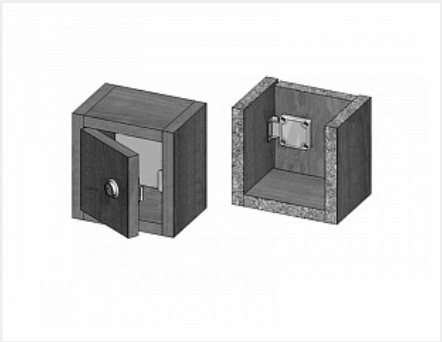

Для сборки вам обязательно понадобится:

Замки и шпингалеты

Описание

Замок выдвижной замок предназначен для распашных дверей, а так же выдвижных ящиков.

Обязательные комплектующие

Код		Название	Цена за единицу
201072		Ответная планка для замка, оцинкованная	5.10 руб.